Korja-Kumi Oy
03 2750 400
myynti@korjakumi.fi

LIERIÖHOLKKI 1022240

VARASTOTUOTE

Kuvaus

Lieriöholkki toimii tärinä ja äänieristeenä mm. ajoneuvojen alustarakenteissa. Metallisen ulko- ja sisäholkin välissä on joustava kumimateriaali joka toimii vaimentimena kahden eri komponentin välillä. Tuote soveltuu myös teollisuuden koneiden ja laitteiden tärinäneristimeksi.

EAN-koodi: 6 438206 222409

Lisätiedot
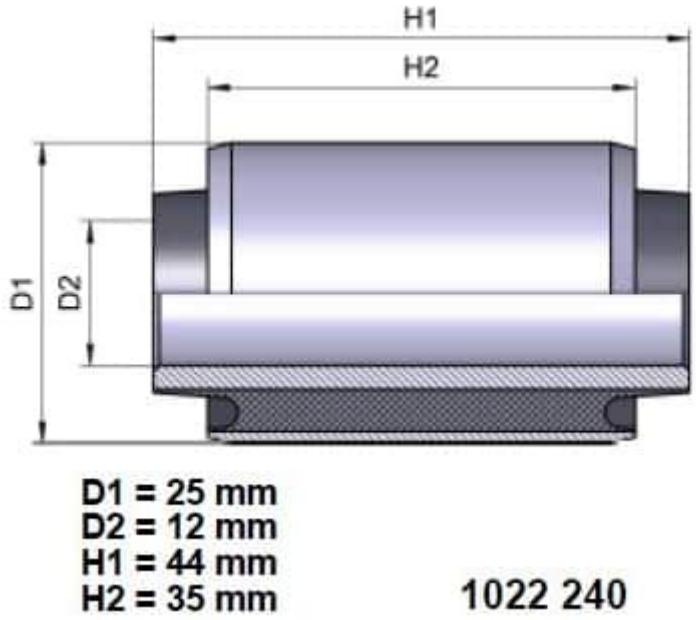
D1	25
D2	12
H1	44
H2	35
Tuotenumero / REF. No.	1022240