Korja-Kumi Oy
03 2750 400
myynti@korjakumi.fi

VK1022295IP JOUSTAVA KIINNITIN T-FLEX

13,00€

JOUSTAVA KIINNITIN T-FLEX 1022295IP

Materiaali: Kumi 50 ±5 °ShA
Väri: Musta
Tyyppi: TF-5
Pakkaus: 4 kpl / pussi

Kuvaus

Joustava kiinnitin soveltuu katteiden, alusta-pohjapanssareiden yms. suojauskohteiden asentamiseen. Klikkaamalla pientä kuvaa, näet tuotteen asennustavan.

Materiaali: Kumi 50 ±5 °ShA
Väri: Musta
Malli: TF-5
Pakkaus: 4 kpl

EAN-koodi: 6 438206 222959

Lisätiedot

D	16,0
K	23,6
H	22,0
L	17,0
G	M8
MATERIAALI / KOVUUS / RUBBER QUALITY/OTHER MATERIAL (°ShA)	Kumi / Rubber, 50 ±5 °ShA
KÄYTTÖLÄMPÖTILA / OPERATING TEMPERATURE (°C)	-40...+90ºC
SÄÄN KESTÄVYYS / WEATHER DURABILITY	Tyydyttävä / satisfactory
OTSONINKESTÄVYYS / OZONE RESISTANCE	Tyydyttävä / satisfactory
ÖLJYNKESTÄVYYS / OIL RESISTANCE Alifaatt. /Arom.	Huono / Bad
KEMIKAALIEN KESTÄVYYS / CHEMICAL RESISTANCE	Hyvä / Good
KULUTUSKESTÄVYYS / WEAR RESISTANCE	Hyvä / Good
VETOMURTOLUJUUS / TENSILE STRENGTH AT BREAK (MPa)	4-25
JÄÄNNÖSPURISTUMA / RESIDUAL COMPRESSION (h/°C/%)	.../ +70 / 20...60
SUOJA-AINEET / PROTECTION OF SUBSTANCES	6 PPD, TMQ, vaha
RoHS III -direktiivi 2015/863/EU	Kumituotteemme eivät sisällä RoHS III mukaisia aineita yli 0,1%, eikä kadmiumia yli 0,01% kokonaismassasta., Our rubber products do not contain more than 0.1% of RoHS III and no cadmium by more than 0.01% of total mass.

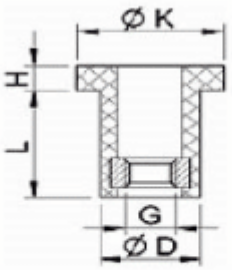

D = 16,0 mm
K = 23,6 mm
H = 5,3 mm
L = 22,0mm
G = M8
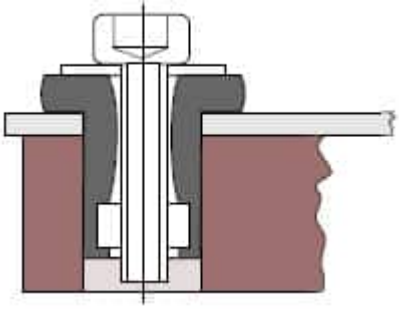
1022 295