Korja-Kumi Oy

TÄRINÄNERISTIMET 102

SISÄLLYSLUETTELO

VARASTOMALLIT

LIERIÖERISTIMET 3
Lieriöeristimet 4-10
Lieriöpuskimet 11-12
Kartiopuskimet 13-14
Levypuskimet 15
Ilmalämpöpumpun eristimet 16

ASENNUSKISKOT JA -MATOT 17
Tärinäneristyskiskot 18
Vaimennuskiskot 19-20
Vaimennuskiskot (tehdastilauskoot) 21
Tärinäneristysmatot 22

ASENNUSJALAT 23
GMF 24
Asennusjalka KA 25
Joustavat kiinnittimet T-FLEX, S.T.C 26
”EH” -vaimentimet 27
Novibra TF 28
KK RA, Novibra RA 29
Vibr M, Novibra M 30
Asennusjalka SE 31
Asennusjalka ” O” 32
Novibra RAB 33

Metacone-vaimentimet 33
Vaimentimet (Metalastik) 34
Vaimentimet (Marine) 35
Tasoeristimet 36-37
Vaimentimet (merkkikohtaiset) 38-44

LIERIÖHOLKIT 47
Lieriöholkit 46
Lieriöholkit – merkkikohtaiset 47
Lieriöholkit – raskaskalusto 48
Laipalliset lieriöholkit 49

TEHDASTILAUSMALLIT

Lieriöeristimet ja -puskimet 51-61
Pulttien pituustaulukot 62-63

Emme vastaa luettelossamme mahdollisesti esiintyvistä virheistä.

Copyright © 2012 Korja-Kumi Oy. Kaikki oikeudet pidätetään. Mitään tämän julkaisun osaa ei saa uudelleen julkaista tai jakaa missään muodossa tai mitään tarkoitusta varten ilman Korja-Kumi Oy:n lupaa.

TÄRINÄN-ERISTIMET	VARASTOMALLIT	TUOTE-RYHMÄ 1021

LIERIÖERISTIMET

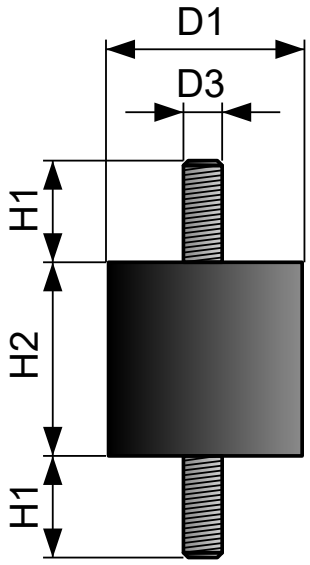

ULKO- / ULKOKIERRE

MATERIAALI:
NR/SBR 55 ±5 °ShA
(Neopren CR) *
Metalliosat sinkitty

HUOM! SAA MYÖS IP-PAKATTUNA
(Katso IP-pakatut- ja pahvikelatuotteet)

TUOTE no	D1	H2	H1	D3	HUOM!	
1021 490	10	16	20	M6	45 °ShA	("MTR 1615/11")
1021 491	20	22	18	M6	45 °ShA	("MTR 2215/11")
1021 492	32	24	18	M6	45 °ShA	("MTR 2415/11")
1021 493	40	35	28	M10	45 °ShA	("MTR 3515/11")
1021 494	50	40	28	M10	45 °ShA	("MTR 4015/11")
1021 495	80	50	28	M10	45 °ShA	("MTR 5015/11")
1021 521	10	10	10	M4		
1021 522	15	8	10	M4		
1021 528	15	15	10	M4	IP-tuote no 1021 901	
1021 515	20	10	15	M5		
1021 516	20	15	15	M5		
1021 517	20	20	15	M5		
1021 518	20	25	18	M6		
1021 523	25	10	18	M6		
1021 524	25	15	18	M6		
1021 525	25	20	18	M6	IP-tuote no 1021 902	
1021 526	26	22	20	M8	IP-tuote no 1021 903	
1021 527	30	15	20	M8	IP-tuote no 1021 904	
1021 529	30	25	20	M8	45 °ShA	
1021 529N	30	25	20	M8	45 °ShA CR* IP-tuote no 1021 917	
1021 530	30	30	20	M8	IP-tuote no 1021 905	

Jatkuu seur. sivulla

TUOTE no	D1	H2	H1	D3	HUOM!
1021 534N	40	25	23	M8	45 °ShA CR* IP-tuote no 1021 918
1021 535	40	30	23	M8	IP-tuote no 1021 906
1021 540	40	30	28	M10	
1021 541	40	40	28	M10	
1021 591	50	25	28	M10	
1021 545	50	30	28	M10	
1021 550	50	40	28	M10	IP-tuote no 1021 907
1021 551	50	40	38	M12	
1021 555	50	45	28	M10	
1021 557	50	55	28	M10	40 °ShA
1021 559	60	35	28	M10	IP-tuote no 1021 908
1021 562	70	35	28	M12	
1021 564	75	40	37	M12	
1021 565	75	50	37	M12	IP-tuote no 1021 909
1021 573	100	50	41	M16	
1021 574	100	55	41	M16	
1021 575	100	60	41	M16	
1021 577	150	100	45	M20	

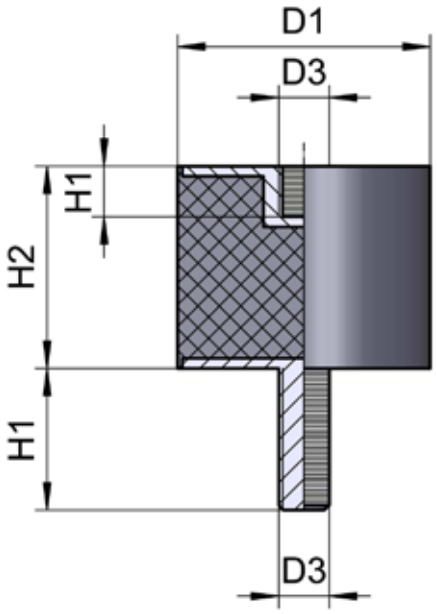

ULKO- / SISÄKIERRE

KUMILAATU:
NR/SBR 55 ±5 °ShA
Metalliosat sinkitty

TUOTE no	D1	H2	H1	D3	HUOM!	
1021 596	20	10	15/5	M5		
1021 597	20	15	15/5	M5		
1021 598	20	20	15/5	M5		
1021 593	20	22	18/6	M6	45 °ShA	("MTR 2215/10")
1021 594	25	15	18/6	M6		
1021 595	25	20	18/6	M6		
1021 601	32	24	18/6	M6	45 °ShA	("MTR 2415/10")
1021 600	30	30	20/8	M8		
1021 605	40	30	23/8	M8		
1021 606	40	35	27/10	M10	45 °ShA	("MTR 3515/10")
1021 609	50	30	28/10	M10		
1021 610	50	40	28/10	M10		
1021 611	50	40	28/10	M10	45 °ShA	("MTR 4015/10")
1021 612	50	55	28/10	M10	40 °ShA	
1021 614	75	50	28/10	M10		
1021 615	75	50	37/12	M12		
1021 616	80	50	27/10	M10	45 °ShA	("MTR 5015/10")
1021 619	100	55	41/16	M16		
1021 620	100	60	41/16	M16		

MYYNTI
(03) 2750 422
www.korjakumi.fi
etunimi.sukunimi@korjakumi.fi

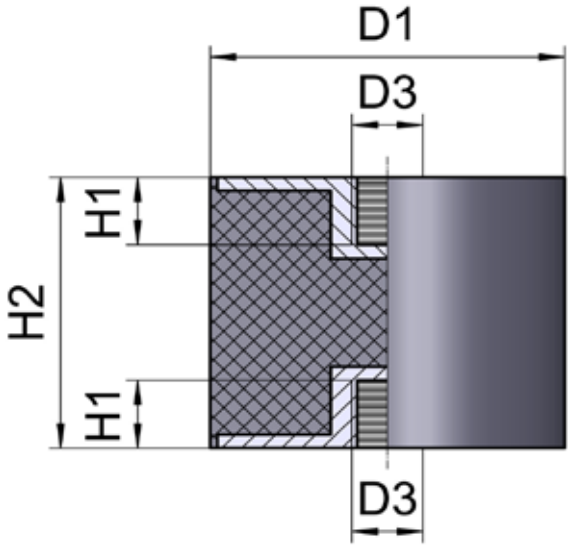

SISÄ- / SISÄKIERRE

KUMILAATU:
NR/SBR 55 ±5 °ShA
Metalliosat sinkitty

HUOM! SAA MYÖS IP-PAKATTUNA
(Katso IP-pakatut- ja pahvikelatuotteet)

TUOTE no	D1	H2	H1	D3	HUOM!
1021 621	10	15	4	M4	
1021 628	20	15	5	M5	
1021 622	20	15	6	M6	IP-tuote no 1021 911
1021 629	20	20	5	M5	
1021 623	20	25	6	M6	
1021 626	20	22	6	M6	45 °ShA ("MTR 2215/00")
1021 624	25	20	6	M6	IP-tuote no 1021 912
1021 625	30	30	8	M8	IP-tuote no 1021 913
1021 627	32	24	6	M6	45 °ShA ("MTR 2415/00")
1021 630	40	30	8	M8	IP-tuote no 10219 14
1021 631	40	35	10	M10	45 °ShA ("MTR 3515/00")
1021 635	50	30	10	M10	
1021 640	50	40	10	M10	IP-tuote no 10219 15
1021 641	50	40	10	M10	45 °ShA ("MTR 4015/00")
1021 642	70	35	12	M12	IP-tuote no 1021 16
1021 645	75	50	12	M12	
1021 648	100	50	16	M16	
1021 649	100	55	16	M16	
1021 650	100	60	16	M16	
1021 651	100	75	16	M16	

MYYNTI
(03) 2750 422
www.korjakumi.fi
etunimi.sukunimi@korjakumi.fi

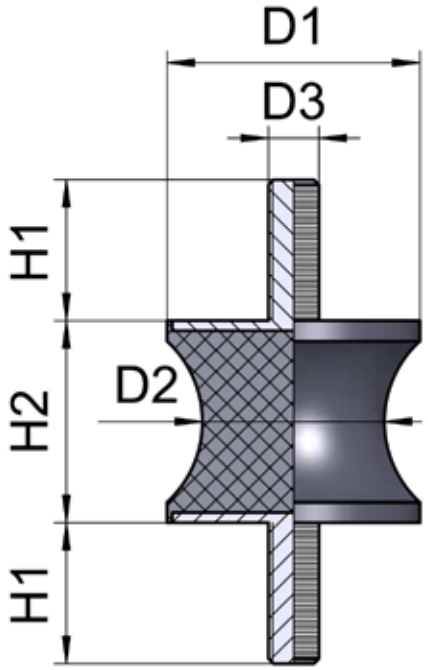

KESKELTÄ OHENNETUT

KUMILAATU:
NR/SBR 55 ±5 °ShA
Metalliosat sinkitty

TUOTE no	D1	D2	H2	H1	D3	HUOM!
1021 589	57	25	44	20	M8	Kovuus 45 °ShA
1021 590	60	48	60	28	M10	
1021 588	95	80	75	50	M16	

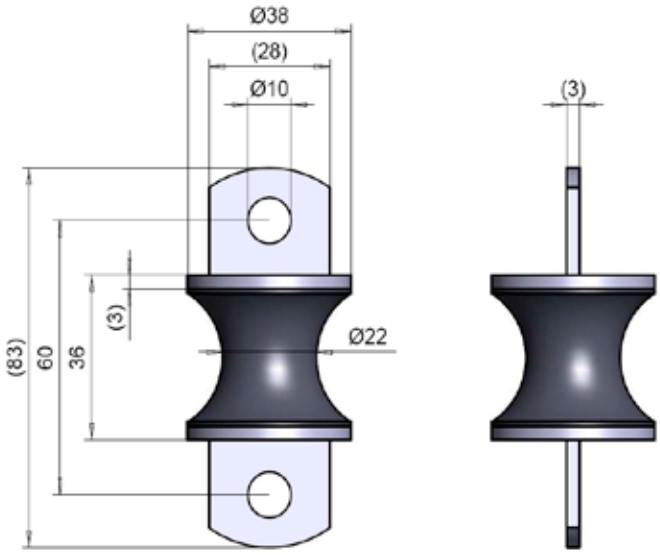

KUMILAATU:
NR/SBR 55 ±5 °ShA

TUOTE no	Mitat	Ø Reiät	Reikäväli
1041 817	Ø 38x83 mm	10 mm	60 mm

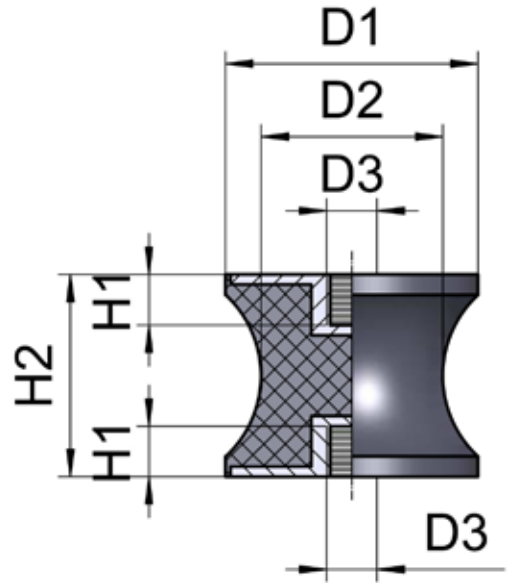

KESKELTÄ OHENNETUT

KUMILAATU:
NR/SBR 55 ±5 °ShA
Metalliosat sinkitty

TUOTE no	D1	D2	H2	H1	D3	HUOM!
1021 661	20	12	30	7	M6	

MYYNTI
(03) 2750 422
www.korjakumi.fi
etunimi.sukunimi@korjakumi.fi

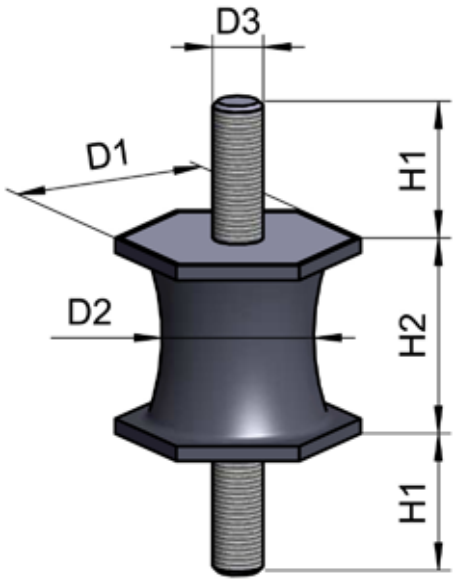

KESKELTÄ OHENNETUT

6-KULMAISET METALLI-LEVYT

KUMILAATU:
NR/SBR 55 ±5 °ShA
Metalliosat sinkitty

TUOTE no	D1	D2	H2	H1	D3	HUOM!
1021 520	24	18	26	13	M6	
1021 580	25	22	24	20	M8	
1021 584	42	26	27	18	M8	NR/SBR 65 ±5 °ShA
1021 585	42	26	27	18	M10	NR/SBR 65 ±5 °ShA

MYYNTI
(03) 2750 422
www.korjakumi.fi
etunimi.sukunimi@korjakumi.fi

LIERIÖPUSKIMET
VARASTOMALLIT

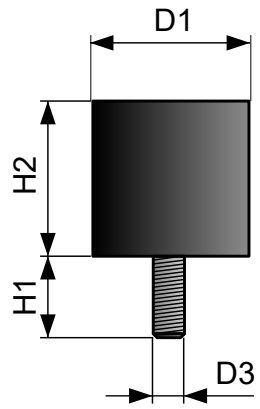

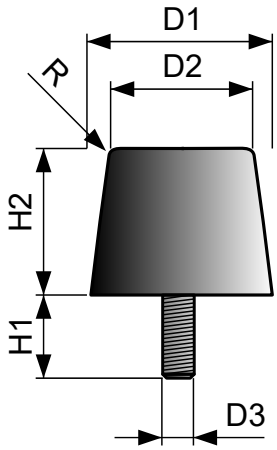

*)

KUMILAATU:
NR/SBR 55 ±5 °ShA
Metalliosat sinkitty

HUOM! SAA MYÖS IP-PAKATTUNA
(Katso IP-pakatut- ja pahvikelatuotteet)

TUOTE no	D1	D2	H2	H1	D3	R	HUOM!	Väri
1021 670	10		10	10	M4		IP-tuote no 1021 921	
1021 673	15		8	10	M4			
1021 676	15		15	10	M4			
1021 679	20		15	18	M6		IP-tuote no 1021 922	
1021 682	25		20	18	M6			
1021 683	30		17	20	M8			
1021 685	30		30	20	M8		IP-tuote no 1021 923	
1021 686	30		35	20	M8			
1021 710	40		15	40	M8		55 ±5 °ShA	harmaa
1021 712	40		15	40	M8		70 ±5 °ShA	harmaa
1021 711	40		15	38	M10		55 ±5 °ShA	harmaa
1021 713	40		15	38	M10		70 ±5 °ShA	harmaa
1021 687	40		25	23	M8		IP-tuote no 1021924	
1021 688	40		30	28	M10			
1021 689	40		40	28	M10			
1021 690	50		25	28	M10			
1021 691	50		45	28	M10		IP-tuote no 1021 925	
1021 695	50		50	28	M10			
1021 692	60		15	25	M10			
1021 693	60		40	28	M10			
1021 694	60		60	28	M10		IP-tuote no 1021 926	
1021 696	75		25	37	M12			
1021 699	85	80	63	37	M12	18	*) kartiomainen	
1021 701	80		30	47	M14			
1021 703	80		50	47	M14			
1021 704	80		75	47	M14			
1021 705	100		55	46	M16			
1021 706	106	100	83	41	M16	18	*) kartiomainen	

LIERIÖPUSKIN

TUOTE no 2021 698

Koko:	Ø 105 x 80 mm
Materiaali:	NR / SBR 60 ±5 °ShA Metalliosat sinkitty
Kiinnitys:	Kierre M24 x 85 mm

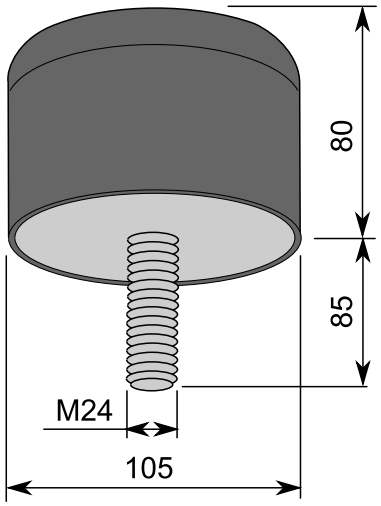

LIERIÖPUSKIN (kartiomainen)

TUOTE no 1021 646

Koko:	Ø 80/70 x 60 mm
Materiaali:	NR / SBR 55 ±5 °ShA Metalliosat sinkitty
Kiinnitys:	Sisäkierre M12 x 12 mm

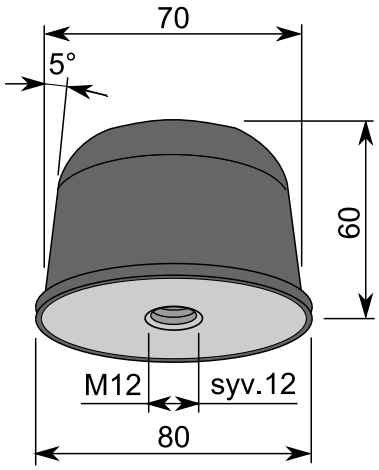

LIERIÖPUSKIN (kartiomainen)

TUOTE no 2021 697

Koko:	Ø 110/80 x 60 mm
Materiaali:	NR / SBR 70 ±5 °ShA Metalliosat sinkitty
Kiinnitys:	Kierre M12 x 32 mm

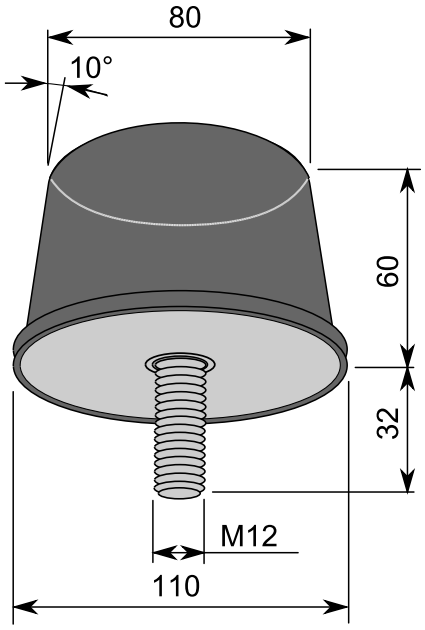

MYYNTI
(03) 2750 422
www.korjakumi.fi
etunimi.sukunimi@korjakumi.fi

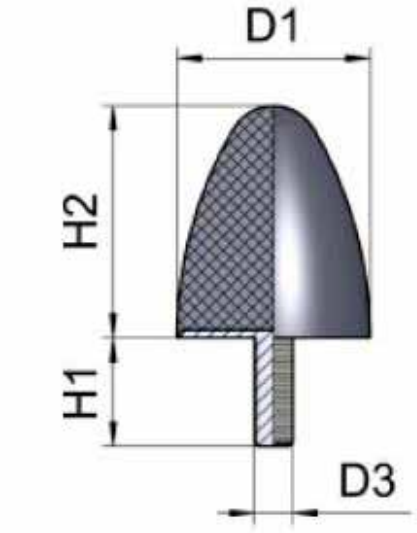

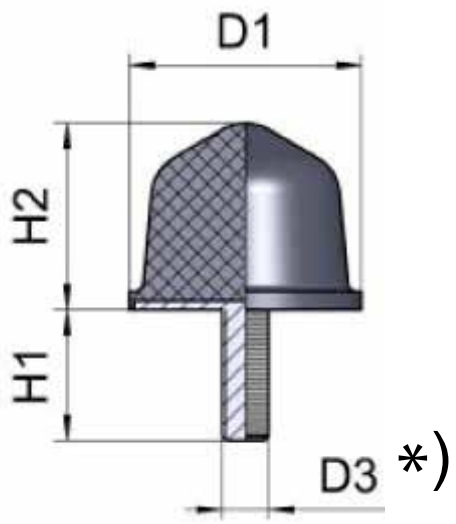

HUOM! SAA MYÖS IP-PAKATTUNA
(Katso IP-pakatut- ja pahvikelatuotteet)

KUMILAATU:
NR/SBR 55 ±5 °ShA
Metalliosat sinkitty

TUOTE no	D1	H2	H1	D3	HUOM!
1021 652	25	16	18	M6	IP-tuote no 1021 931
1021 653	30	30	20	M6	IP-tuote no 1021 932
2021 655	50	60	27	M8	IP-tuote no 1021 933
2021 657	70	46	30	M12 *)	IP-tuote no 1021 934
2021 658	80	60	30	M12	IP-tuote no 1021 935
2021 660	100	80	36	M16	IP-tuote no 1021 936
2021 665	110	105	32	M12	

KUMIKARTIO

TUOTE no	D1	H2	H1	D3
KO450-102	40	24	28	M8
KO450-101	50	28	28	M8
KO450-103	80	47	45	M16

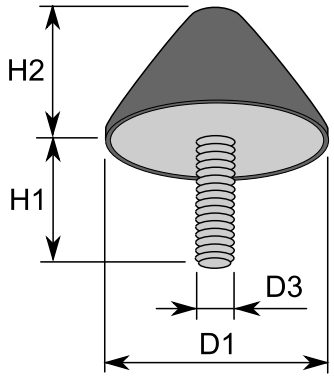

KUMILAATU:
SBR 60 ±5 °ShA
Metalliosat sinkitty

MYYNTI
(03) 2750 422
www.korjakumi.fi
etunimi.sukunimi@korjakumi.fi

KARTIOPUSKIN

TUOTE no 2021 671

Koko:	Ø 165 x 180 mm
Materiaali:	NR / SBR 60 ±5 °ShA
	Metalliosat sinkitty
Kiinnitys:	Kierre M16 x 42 mm

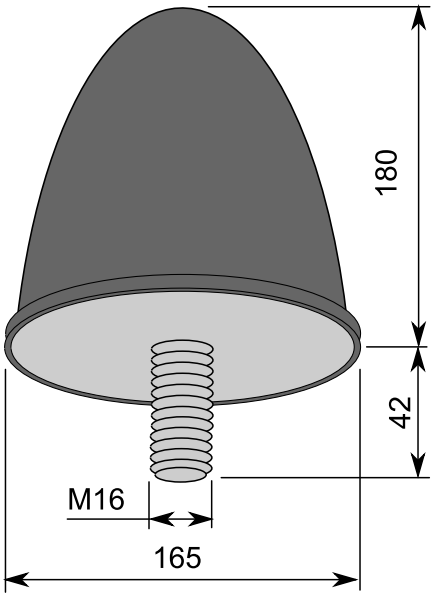

KARTIOPUSKIN

TUOTE no 2021 668

Koko:	Ø 115 x 140 mm
Materiaali:	NR /SBR 60 ±5 °ShA
	Metalliosat sinkitty
Kiinnitys:	Kierre M24 x 85 mm

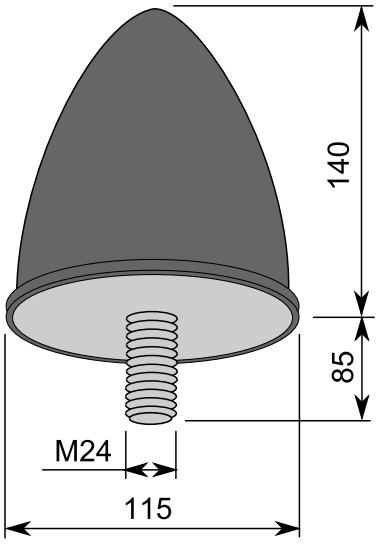

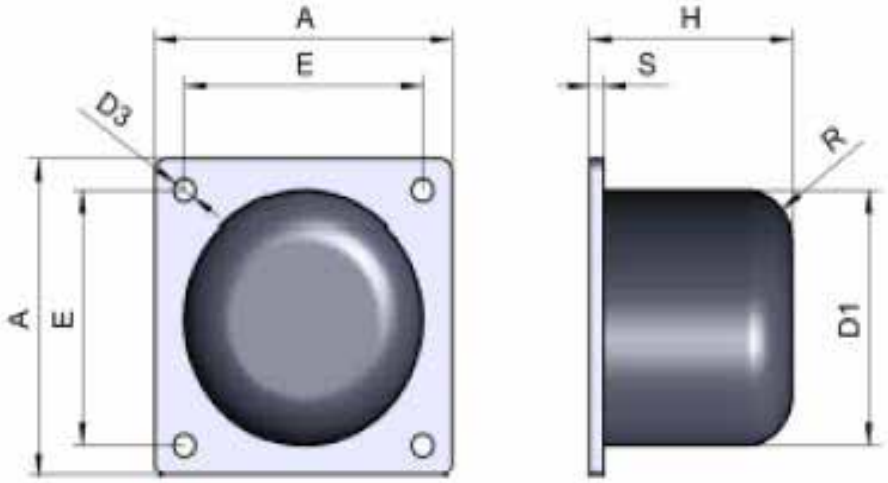

KUMILAATU:
NR/SBR 70 ±5 °ShA
Metalliosat sinkitty

TUOTE no	D1	H	A	E	D3	S	R
1022 050	40	34	50	40	5,5	2	8
1022 052	50	43	63	50	6,5	3	10
1022 054	63	54	80	63	6,5	4	12
1022 056	80	68	100	80	9,0	5	18
1022 058	100	86	125	100	9,0	6	20
1022 060	125	106	160	125	11,0	6	25
1022 062	160	133	200	160	11,0	8	32
1022 064	200	168	250	200	13,0	8	40

LEVYPUSKIN

TUOTE no 1022 066

Koko: Ø 315 x 300 mm
Materiaali: NR /SBR 60 ±5 °ShA
Metalliosat maalattu
Kiinnitys: Neliömäinen Fe-levy,
Ø 22 mm reiät / 4 kpl
Kokonaiskorkeus: 320 mm
Kumin korkeus: 300 mm

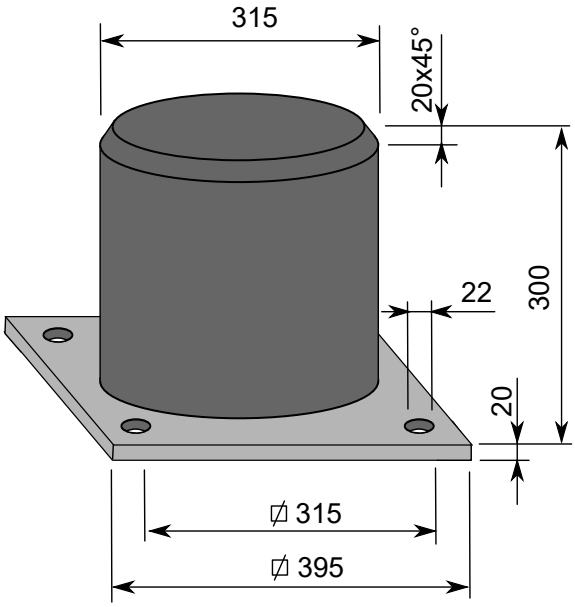

TÄRINÄNERISTIMET
ILMALÄMPÖPUMPUILLE

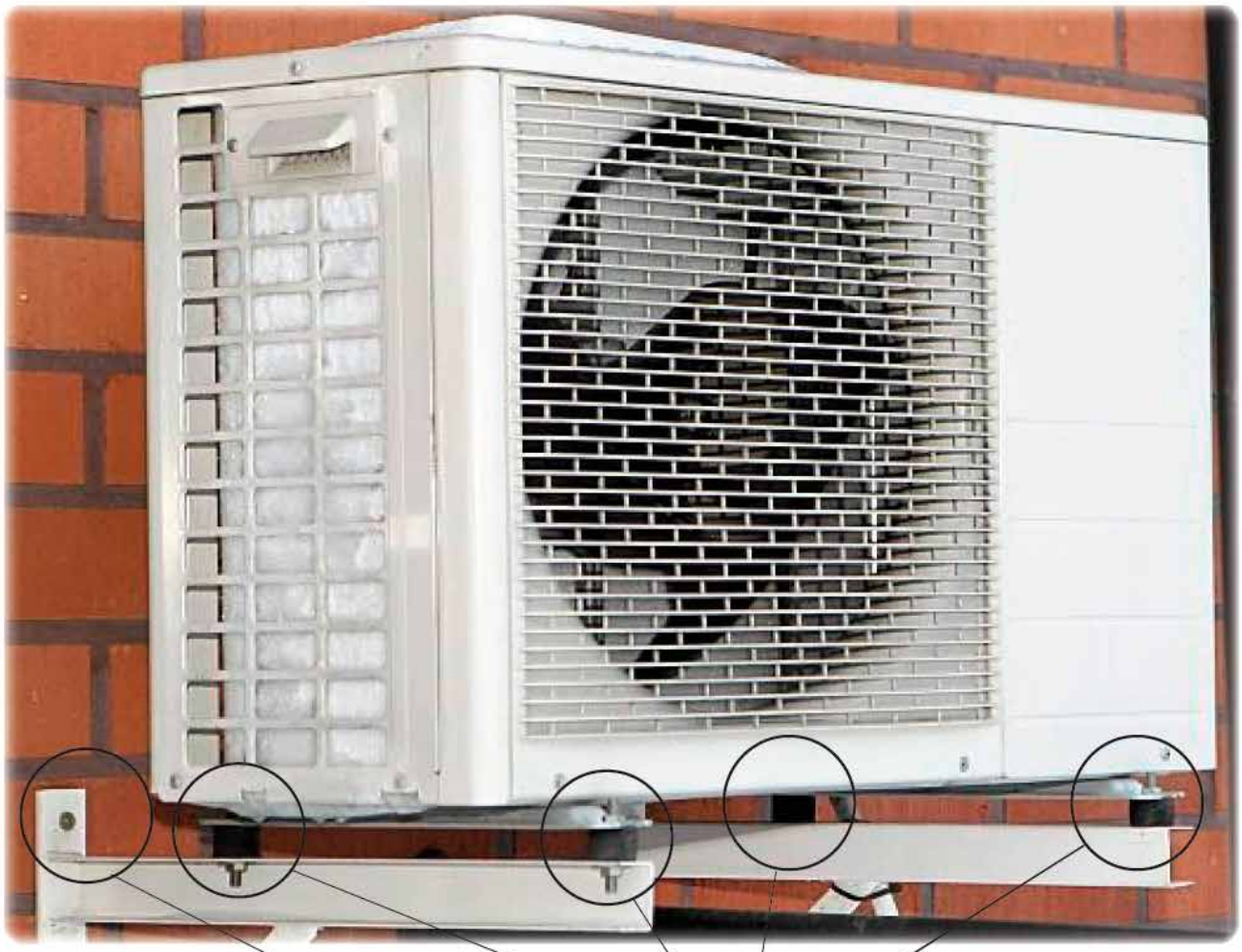

Asennettaessa kumi-”prikka” ilmalämpöpumpputelineen ja seinän väliin, se vaimentaa häiritsevien värinä-äänien siirtymisen talon runkorakenteisiin.

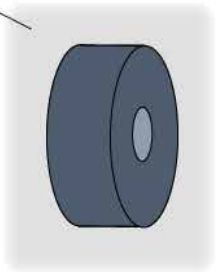

Kuminen lieriöeristin estää tärinä-äänien siirtymisen ilmalämpöpumpun rungosta ja seinätelineestä rakennukseen.
Neopreeni-eristin (CR) säilyttää paremman eristyskyvyn myös kylmissä olosuhteissa.

Tuote no		Mitat	Laatu/Kovuus
1021 529	Lieriöeristin	Ø 30 x 25 mm / kierre M8 x 20 mm	SBR/NR, 45 °shA
1021 529N	Lieriöeristin	Ø 30 x 25 mm / kierre M8 x 20 mm	CR, 45 °shA
1021 534N	Lieriöeristin	Ø 40 x 25 mm / kierre M8 x 20 mm	CR, 45 °shA
2012 400	Kumiholkki	Ø 33/9 x 14 mm	
2012 405	Kumiholkki	Ø 33/12 x 14 mm	

ASENNUSKISKOT JA -MATOT

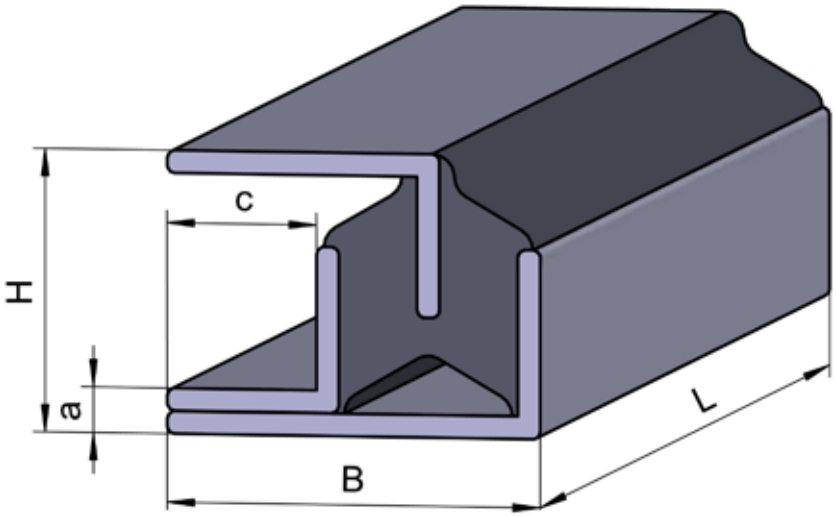

TUOTE no	TYYPPI	H	B	L	a	c	Max kuorm. (N/cm)	Taajuus/ max. kuorma	Kumi-laatu
1022 112	MTU 5035	50	80	440	11	35	150 (~15 kg/cm)	12 (1/s)	CR
1022 114	MTU 7535	75	100	440	11	40	300 (~30 kg/cm)	9 (1/s)	CR

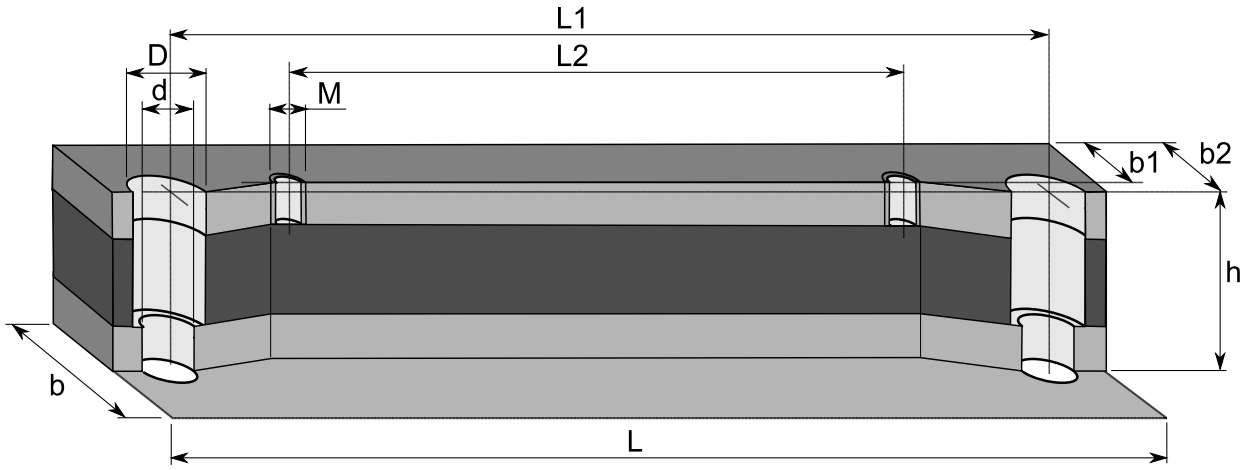

Koko: Taulukon mukaan
Materiaali: Kumi NR / SBR 65 ±5 °ShA
Teräsosat Fe 37, maalattu
Käyttökohde: Malli DMS, IMB tyyppiset IP54 luokan sähkömoottorit
IEC-sähkömoottorit

VAIMENNUSKISKOJEN MITOITUSTAULUKKO

TUOTE no / Moottorin koko		KTR-malli	HBE-malli	L	L1	L2	h	b	b1	b2	d	D	M
1022 450	160 M	DSM 160 M	MDS 160 M	340	300	210	60	70	28	35	18	26	M12
1022 ...	160 L	DSM 160 L	MDS 160 L	416	370	254	60	70	28	35	18	26	M12
1022 ...	180 L	DSM 180 M	MDS 180 M	416	370	241	60	70	35	35	18	26	M12
1022 ...	180 L	DSM 180 L	MDS 180 L	446	400	279	60	70	35	35	18	26	M12
1022 ...	200 L	DSM 200 L		492	430	305	60	70	35	35	22	33	M16
1022 ...			MDS 200 L	496	430	305	60	70	35	35	22	33	M16
1022 ...	225 S		DSM 225 S	492	430	286	60	70	35	35	22	33	M16
1022 ...			MDS 225 S	496	430	286	60	70	35	35	22	33	M16
1022 ...	225 M	DSM 225 M		492	445	311	60	70	35	35	22	33	M16
1022 ...			MDS 225 M	496	445	311	60	70	35	35	22	33	M16
1022 ...	250 M	DSM 250 M	MDS 250 M	492	445	349	60	100	50	50	22	33	M20
1022 ...	280 S		MDS 280 S	580	530	368	60	100	50	50	22	33	M20
1022 ...		DSM 280 S	MDS 280 S-SO	614	570	368	60	100	50	50	22	33	M20
1022 ...	280 M		MDS 280 M	580	530	419	60	100	50	50	22	33	M20
1022 ...		DSM 280 M	MDS 280 M-SO	614	570	419	60	100	50	50	22	33	M20
1022 ...	315 S		MDS 315 S	614	570	406	60	100	60	60	22	33	M24
1022 ...	315 M		MDS 315 M	614	570	457	60	100	60	60	22	33	M24

GS-M1

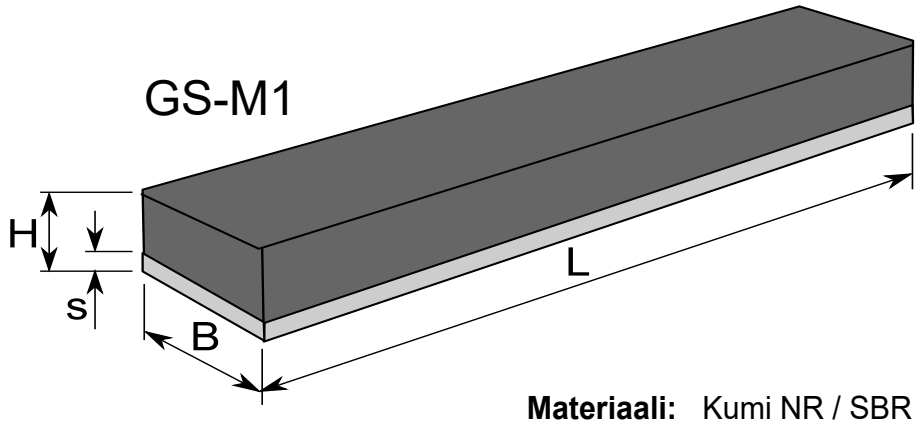

Materiaali: Kumi NR / SBR 57 ±5 °ShA
Teräsosat Fe 37, väri musta

VARASTOKOOT

TUOTE no	TYYPPI	B	H	L	s	Fv (daN)	laatu / kovuus
1022 369	GS-M1	25	25	2000	10	-	SBR / 57 °ShA

GS-M2

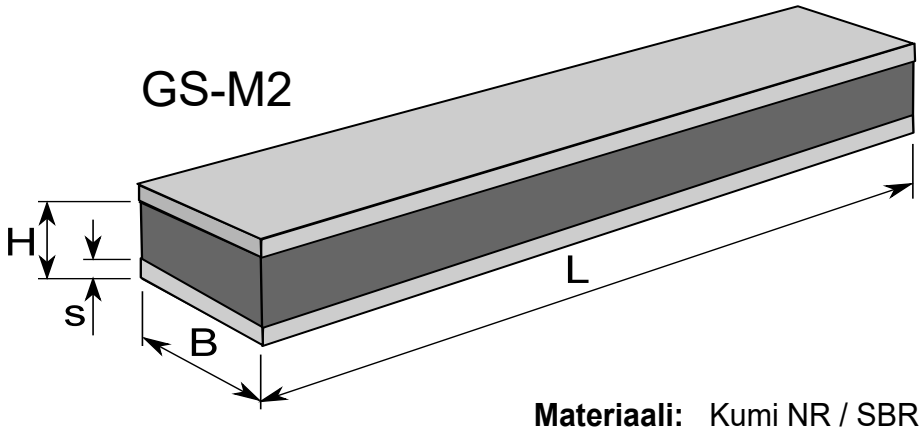

Materiaali: Kumi NR / SBR 57 ±5 °ShA
Teräsosat Fe 37, väri musta

VARASTOKOOT

TUOTE no	TYYPPI	B	H	L	s	Fv (daN)	laatu / kovuus
1022 354	GS-M2	50	35	2000	10	867	SBR / 57 °ShA
1022 356	GS-M2	50	45	2000	15	2385	SBR / 43 °ShA
1022 359	GS-M2	100	45	2000	15	5724	SBR / 57 °ShA

VAIMENNUSKISKOT
TEHDASTILAUSKOOT

GS-M1

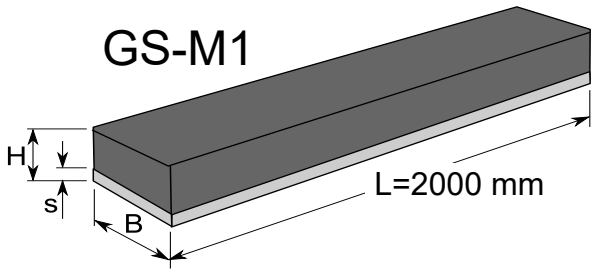

GS-M2

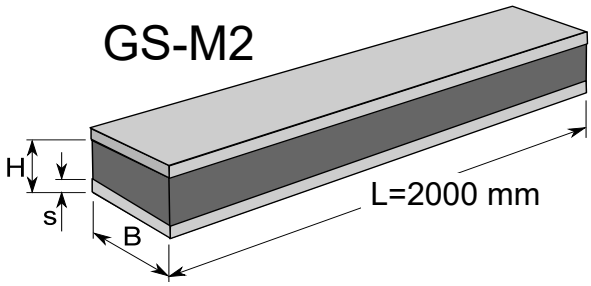

X) Tehdastilauskoot, joille olemassa muotit. Toimitus 4-8 vko.

Materiaali: Kumi NR / SBR 57 ±5 °ShA. Teräsosat Fe 37, väri musta

B / H	s=levyvahv. 5	10	15	GS-M1
10/30			x	
20/25	x	x		
20/30	x			
25/25	x	x		
25/30	x	x		
30/20	x	x		
30/30	x	x		
35/15	x	x		
35/50		x		
40/20	x	x		
40/30	x	x		
40/35	x	x		
40/40	x	x		
40/45		x		
40/50		x		
50/10	x			
50/15			x	
50/20	x	x		
50/25	x	x		
50/30	x	x		
50/35	x	x		
50/40	x	x		
50/45	x	x		
50/50	x	x		
50/55		x		
50/60	x	x	x	
50/70	x	x		
60/20	x	x		
60/30	x	x		
60/35	x	x	x	
60/40	x	x		
60/45		x		
60/50	x	x		
60/55	x			
60/60	x	x	x	
120/45		x	x	
120/50		x	x	
120/60		x	x	
120/70		x	x	
120/80		x	x	
150/30		x		
150/40			x	
150/50		x	x	
150/60		x	x	
150/70		x	x	

B / H	s=levyvahv. 5	10	15	GS-M2
60/70	x	x		
60/80	x	x		
70/30	x	x		
70/40	x	x		
70/45	x	x		
70/50	x	x		
70/60	x	x		
70/70	x	x		
70/80	x	x		
70/55		x		
70/65		x		
75/40		x		
75/55		x		
80/20	x			
80/40	x	x		
80/45	x	x		
80/60	x	x		
80/70		x		
80/80	x	x	x	
90/45		x	x	
100/12	x			
100/20	x			
100/30		x		
100/40	x	x	x	
100/45			x	
100/50		x	x	
100/55		x	x	
100/60		x	x	
100/65			x	
100/70		x	x	
100/75			x	
100/80	x	x	x	
100/90		x	x	
100/100		x	x	
110/40			x	
150/75			x	
150/80		x	x	
150/90		x	x	
150/100		x	x	
200/30		x		
200/60		x	x	
200/70			x	
200/80		x		
200/100		x		

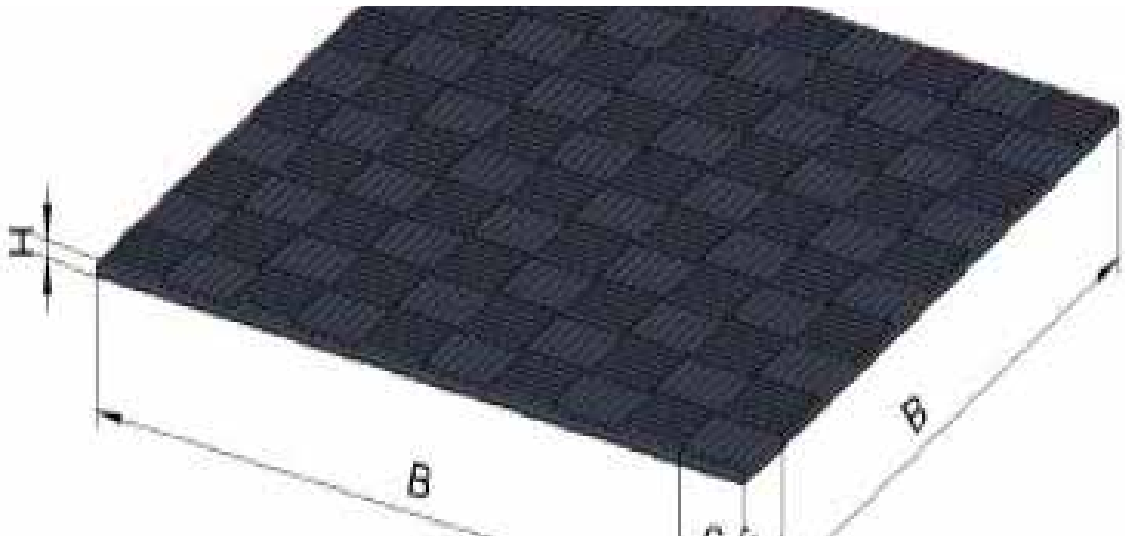

TUOTE no	TYYPPI	H	B	c	Max kuorm.	HUOM!
1022 126	MLF 1035	10	500	50	0,4 MPa (~4,1kg/cm²)	kovuus 50 °ShA
1022 127	MLF 1037	10	500	50	0,8 MPa (~8,2kg/cm²)	kovuus 70 °ShA, alapuoli sileä

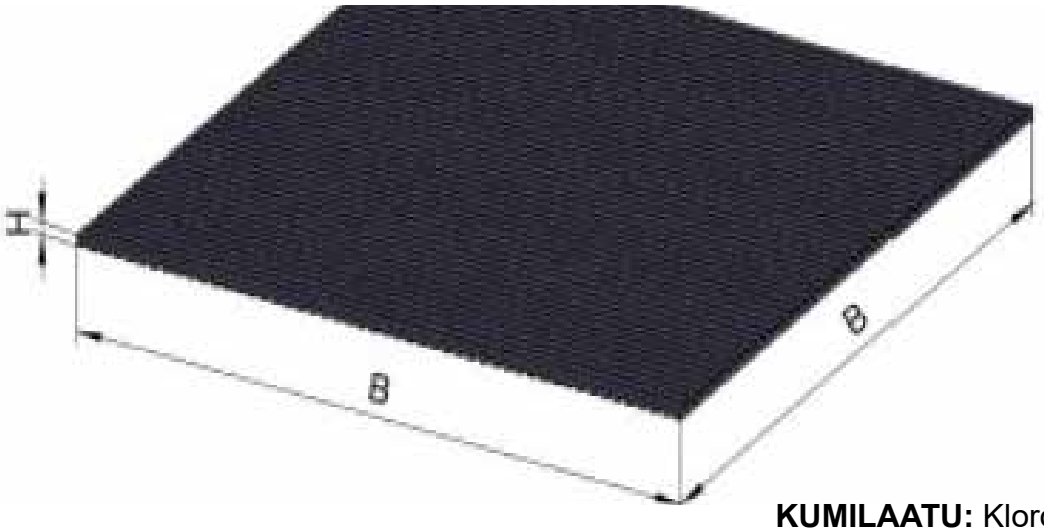

KUMILAATU: Kloropreeni

TUOTE no	TYYPPI	H	B	Max kuorm.	HUOM!
1022 128	MLF 0835	8	500	0,6 MPa (~6,1kg/cm²)	kovuus 50 °ShA
1022 129	MLF 0837	8	500	0,8 MPa (~8,2kg/cm²)	kovuus 70 °ShA
1022 130	”MLF 0835”	8	500		kovuus 50 °ShA
1022 131	”MLF 0837”	8	500		kovuus 70 °ShA

ASENNUSJALAT

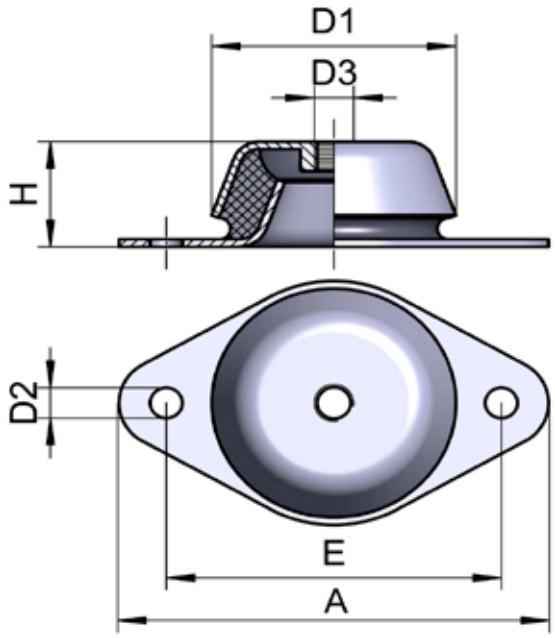

KUMIN KOVUUS: 60 ±5 °ShA

TUOTE no	TYYPPI	D1	D2	H	E	A	D3	Max. kuormitus
1022 070	48/23	48	6,2	23	68	83	M8	100 kg
1022 072	62/30	62	8,2	30	85	102	M10	200 kg
1022 074	92/45	92	10,2	45	110	130	M12	300 kg
1022 076	106/38	106	12,4	38	140	160	M12	400 kg
1022 078	160/60	160	16,4	60	200	224	M16	1000 kg

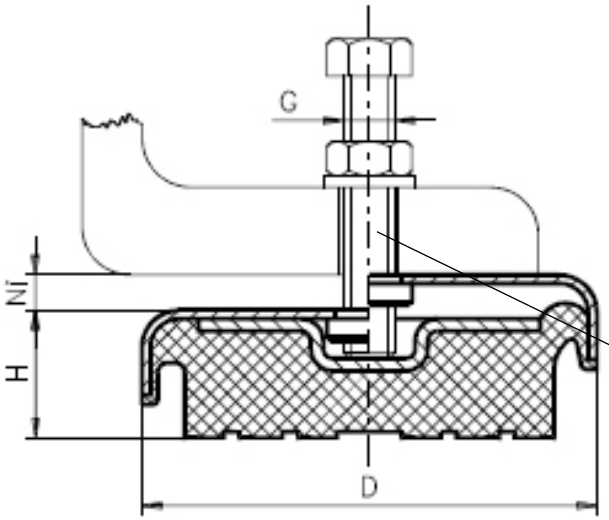

KA asennusjalka soveltuu työstökoneiden, kuten
- sorvien
- jyrsinkoneiden
- höylien
- porakoneiden
- hiomakoneiden
- puristimien
- leikkurien
- painokoneiden yms.

asennukseen lattiapinnoille ilman lattiaan kiinnittämistä.

Koneen painojakauman epäsuhteesta huolimatta voidaan käyttää samaa asennusjalkakokoa/kone.

Helppo asentaa – ei kiinnitystä lattiaan, siten koneiden siirto helpottuu. Pinnan epätasaisuus ei haittaa, joten koneet voidaan asentaa suoraan betonilattioille.

Huom!
Kiinnitysruuvia ei toimiteta jalan mukana.

TUOTE no	TYYPPI	D	H	Ni	G	Max. kuormitus
1022 146	KA-01	80	25	10	M10	150 kg
1022 147	KA-090	90	35	10	M12	400 kg
1022 148	KA-015	120	35	12	M12	600 kg
1022 149	KA-02	150	40	12	M16	1000 kg
1022 150	KA-03	200	45	15	M20	3000 kg

MYYNTI
(03) 2750 422
www.korjakumi.fi
etunimi.sukunimi@korjakumi.fi

JOUSTAVA KIINNITIN T-FLEX
(Katteisiin, alustapanssareihin yms.)

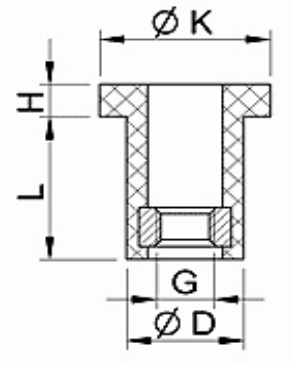

TUOTE no	TYYPPI	D	K	H	L	G
1022 291	TF-1	6,6	8,8	3,0	9,0	M3
1022 292	TF-2	8,5	12	3,2	12	M4
1022 293	TF-3	10,0	15	3,5	14,5	M5
1022 294	TF-4	12,0	17,8	4,3	17,0	M6
1022 295	TF-5	16,0	23,6	5,3	22,0	M8

- Pakkauskoko: 10 kpl

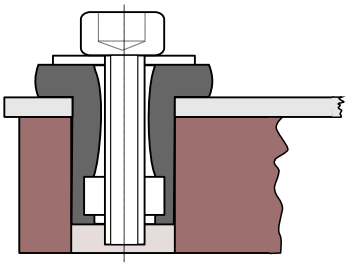

TUOTE no 1022 392

JOUSTAVA S.T.C-KIINNITIN
(Levyihin, alustapanssareihin yms.)

Koko: Ø 44,5 /31,5 x 32,5 mm
Materiaali: NR 45 ±5 °ShA
Ominaisuudet:
- Teräsholkki kumin sisällä
- Joustinkumi puristusjännityksen alaisena
- Joustimella ei ole takaisin ponnahdusominaisuutta
- Laaja kuormitettavuus
- Turvallinen ja helppo asentaa

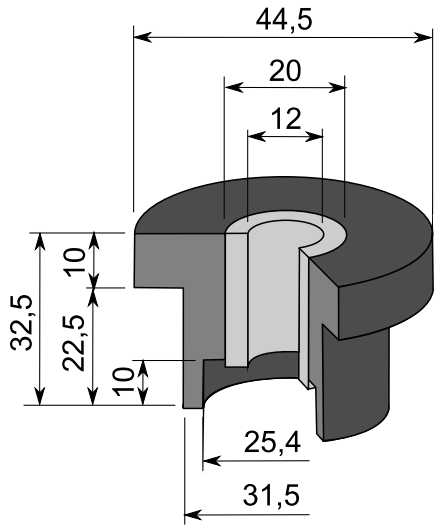

ASENNUS

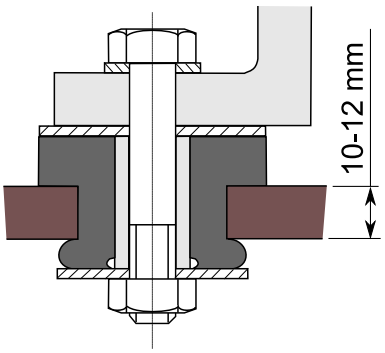

MYYNTI
(03) 2750 422
www.korjakumi.fi
etunimi.sukunimi@korjakumi.fi

TUOTE no 1022 415

"EH" JOUSTAVA VAIMENNIN 2-osainen

Monikäyttöinen vaimennin paikallaan olevien koneiden, että liikkuvan kaluston värinänvaimennukseen yms.

Koko:	Ø 50 /32 x 50 mm
Materiaali:	SBR / NR 55 ±5 °ShA
Vääntömomennti:	Max. 40 Nm
Kuormitus:	Aksiaalinen 250 N Radiaalinen 160 N

Ominaisuudet:
- Teräsholkki kumin sisällä
- Kaksiosainen
- Kantaa aksiaali- sekä radiaali-kuormia
- Laaja kuormitettavuus
- Hyvä äänenvaimennus
- Helppo asentaa

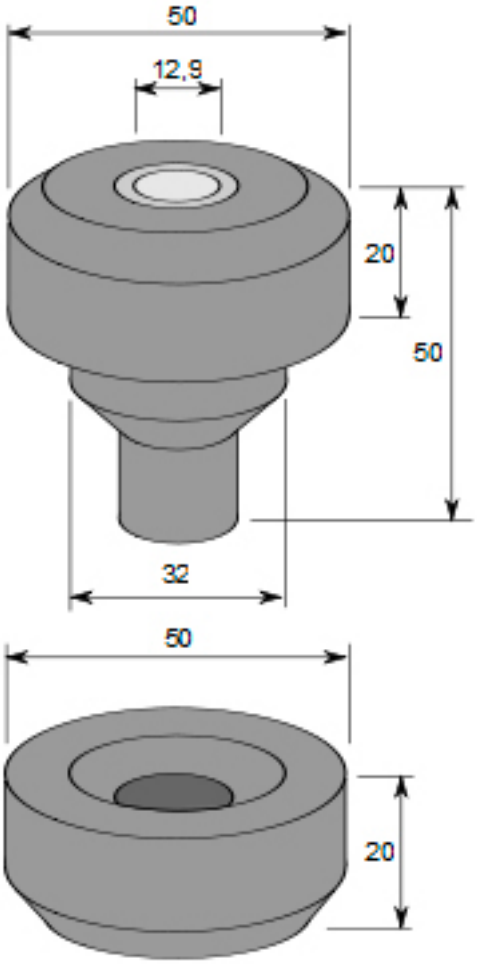

ASENNUSOHJE

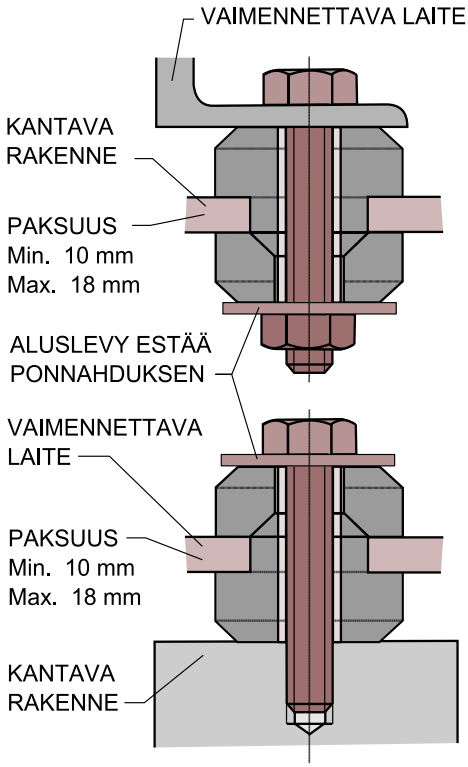

MYYNTI
(03) 2750 422
www.korjakumi.fi
etunimi.sukunimi@korjakumi.fi

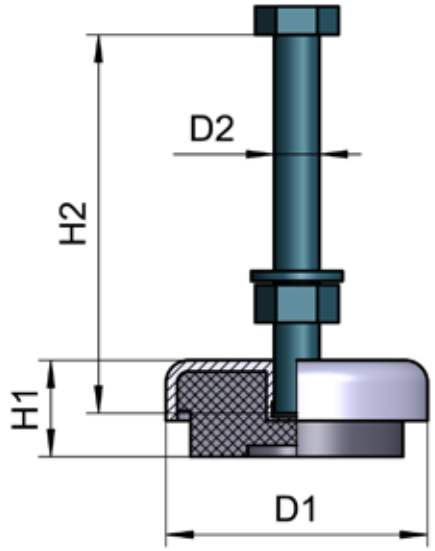

NOVIBRA TF

NOVIBRA TF asennusjalka soveltuu työstökoneiden, kuten
- sorvien
- jyrsinkoneiden
- höylien
- porakoneiden
- hiomakoneiden
- puristimien
- leikkurien
- painokoneiden yms.

asennukseen lattiapinnoille ilman lattiaan kiinnittämistä. Koneen painojakauman epäsuhteesta huolimatta voidaan käyttää samaa asennusjalkakokoa/kone.

Helppo asentaa – ei kiinnitystä lattiaan, siten koneiden siirto helpottuu. Pinnan epätasaisuus ei haittaa, joten koneet voidaan asentaa suoraan betonilattioille.

TUOTE no	TYYPPI	D1	H1	H2	D2	PAINO kg
1022 134	TF 250	69	23	100	M12	0,4
1022 136	TF 600	81	25	100	M12	0,5
1022 138	TF 1200	108	29	100	M16	1,0
1022 140	TF 3000	151	35	120	M20	2,2
1022 142	TF 4000	170	39	120	M20	2,9
1022 144	TF 6000	205	44	150	M24	4,8

KUMILAATU: Kloropreeni

KUORMITUSTAULUKKO

KONE-TYYPPI	Kuormitusalueet kg/asennusjalka						
	TF 250	TF 600	TF 1200	TF 3000	TF 4000	TF 6000	Iskua/min
Puristimet ja leikkurit	25–125 20–100 15– 85 10– 60	126–300 101–240 86–200 61–150	301– 600 240– 480 201– 400 151– 300	601–2400 481–1600 401–1000 301– 750	2401–3200 1601–2100 1001–1300 751–1000	3201–4800 2101–3200 1301–2000 1001–1500	1–125 120–175 176–226 226–275
Työstökoneet	–250	251–600	601–1200	1201–3000	3001–4000	4001–6000	–

ASENNUSJALAT

K-K RA / NOVIBRA RA

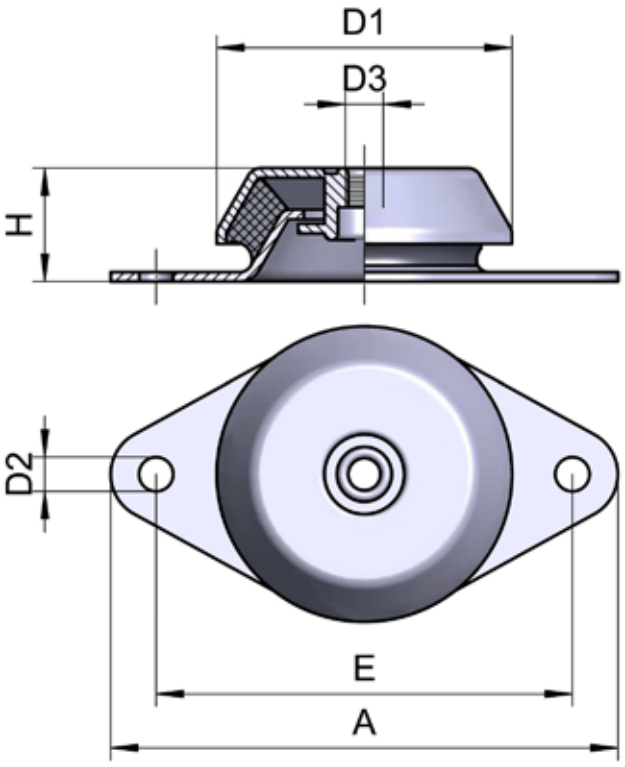

Suurin sallittu tilapäinen vetovoima noin 3 x suurin sallittu staattinen kuormitus.

RA tärinäneristin soveltuu koneisiin, joiden tärinä johtuu koneen pyörivistä osista, kuten

- kompressorit
- generaattorit
- polttomoottorit
- puristimet ja stanssit
- puhaltimet
- pumput
- työstökoneet
- painokoneet
- paperikoneet
- valssit yms.

Asennusjalan jousto-ominaisuudet ovat hyvät samanaikaisessa puristus- ja leikkauskuormituksessa, mutta se pysyy kuitenkin stabiilina vaakavoimia vastaan.

Eristin on varustettu sisäpuolisella rajoitinlevyllä, joka ottaa vastaan vetosuunnassa tapahtuvan kuormituksen. Alapinnan ohut kumikerros estää koneen liikkumisen ilman lattiakiinnitystä.

Asennusjalka on matala ja helppo asentaa. Sen ylempi metalliosa suojaa eristintä hyvin.

KUMILAATU:
Luonnonkumi NR 60 ±5 °ShA
Saatavana myös kovuutena 40 ±5 °ShA.

TUOTE no	TOIMITTAJA/ TYYPPI	D1	D2	H	E	A	D3	Kuormitus max kg
1022 320	K-K / RA100-B	79	9	30	110	130	M10	190
1022 322	K-K / RA200-B	94	10	35	124	150	M10	270
1022 323	K-K / RA350-B	101	14	38	144	175	M16	450
1022 324	K-K / RA500-B	123	14	42	158	192	M16	600
1022 325	K-K / RA800-B	144	14	48	182	216	M16	1300

TUOTE no	TOIMITTAJA/ TYYPPI	D1	D2	H	E	A	D3	Kuormitus max kg
1022 152	Novibra RA 100 B	79	9	30	110	130	M10	190
1022 154	Novibra RA 200 B	94	10	35	124	150	M10	270
1022 156	Novibra RA 350 B	101	14	38	144	175	M16	450
1022 157	Novibra RA 500 B	123	14	42	158	192	M16	600
1022 158	Novibra RA 800 B	144	14	48	182	216	M16	1300

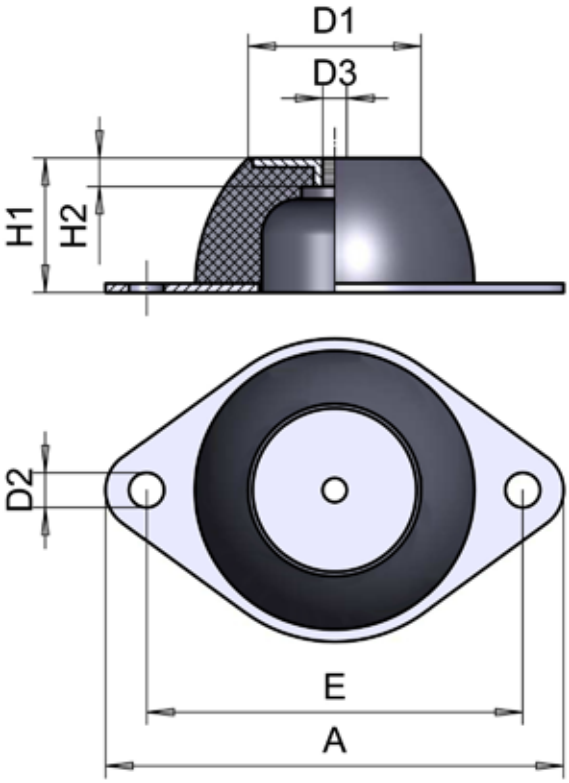

ASENNUSJALKA

M -eristintä suositellaan käytettäväksi alhaisiin häiriötaajuuksiin, kuten
- kompressoreihin
- jäähdytyskoneikoihin
- sähkömoottoreihin
- puhaltimiin
- mittalaitteisiin
- vaakoihin yms.

Erittäin pehmeä eristin, joka antaa suuren staattisen jouston jo suhteellisen alhaisilla kuormilla.

Ei sovellu koneille, jotka tuottavat horisontaalivoimia.

KUMILAATU:
Luonnonkumi NR 60 ±5 °ShA
Saatavana myös kovuutena 40 ±5 °ShA.

TUOTE no	TOIMITTAJA/ TYYPPI	D1	D2	H1	H2	E	A	D3	Kuormitus max kg
1022 270	K-K / VIBR M	18	7	20	7	50	64	M6	9
1022 271	K-K / VIBR M	33	8	25	11	66	85	M8	50
1022 272	K-K / VIBR M	45	10	35	14	92	114	M10	80
1022 273	K-K / VIBR M	53	11,5	40	15	110	136	M10	150
1022 274	K-K / VIBR M	58	11,5	45	13	124	151	M10	220

TUOTE no	TOIMITTAJA/ TYYPPI	D1	D2	H1	H2	E	A	D3	Kuormitus max kg
1022 162	Novibra M 25 B	33	8	25	11	66	85	M8	40
1022 164	Novibra M 50 B	45	10	35	14	92	114	M10	65
1022 166	Novibra M 100 B	53	11	40	15	110	136	M10	130
1022 168	Novibra M 200 B	58	11	45	13	124	151	M10	220

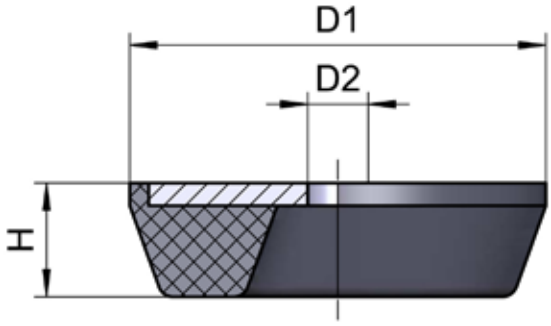

SE

SE:n tyypillisiä käyttökohteita ovat
– ompelukoneet
– konttorikoneet
– kotitalouskoneet ja– sähkömoottorit.

Eristimen rengasmainen kumiosa on vulkanoitu keskeltä rei'itettyyn teräslevyyn.

Kumirengas antaa riittävän kitkan alustaansa vasten ja estää siten koneen liikkumisen.

KUMILAATU:
Luonnonkumi NR 50 ±5 °ShA

TUOTE no	TYYPPI	D1	D2	H	Kuormitus max kg	
1022 174	SE 75	55	8	15	150	
1022 176	SE 250	75	10	17	400	
1022 178	SE 750	115	14	24	1100	
1022 194		25	6	8		(harmaa, SBR/NR 70 ±5 °ShA)
1022 195		25	6	8		(musta, SBR/NR 70 ±5 °ShA)

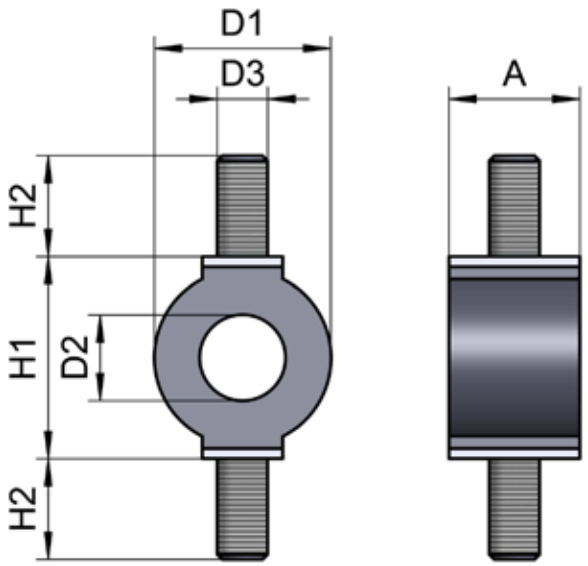

ASENNUSJALKA "O"

ASENNUSJALKA "O":n käyttökohteita ovat
– kevytvälineet ja laitteet
– pumput, kompressorit
– tietokoneet, elektroniset yksiköt yms.

Asennus kevyisiin sovellutuksiin, joissa vältettävä jatkuvaa vetolujuutta.

TUOTE no	A	D1	D2	D3	H1	H2
1022 280	9	10	6	M4	12	10
1022 281	13	14	6	M4	17	10
1022 282	20	25	12	M5	30	10
1022 283	26	35	17	M10	40	20

MYYNTI
(03) 2750 422
www.korjakumi.fi
etunimi.sukunimi@korjakumi.fi

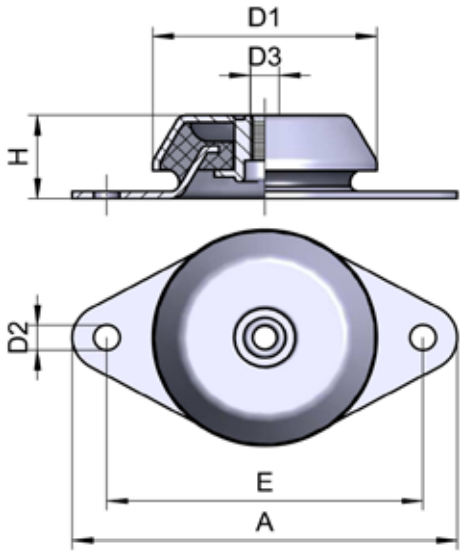

RAB:n käyttökohteita:

– dieselmoottorit
– polttomoottorit
– generaattorit
– merigeneraattorit
– pumput
– vara-aggregaatit

Erityisen sovelias eristin 1-, 2- ja 3-sylinterisille pikkudieseleille (erityisesti venemoottoreille), joiden suuret liikkeet eristin vaimentaa hyvin.

Huolellinen korroosiosuojaus Fe/Zn 8C ISO 2081 mukaisesti.

Häviämätön tunnistusmerkintä.

TUOTE no	TOIMITTAJA/ TYYPPI	D1	D2	H	E	A	D3	Kuormitus max kg
1022 331	K-K / RAB−0	63	8,5	35	76	94	M12	130
1022 332	K-K / RAB−2	63	8,5	35	76	94	M12	105
1022 333	K-K / RAB−3	63	8,5	35	76	94	M12	70

TUOTE no	TOIMITTAJA/ TYYPPI	D1	D2	H	E	A	D3	Kuormitus max kg
1022 182	Novibra RAB−0	63	8,5	35	76	94	M12	130
1022 184	Novibra RAB−2	63	8,5	35	76	94	M12	105
1022 186	Novibra RAB−3	63	8,5	35	76	94	M12	70

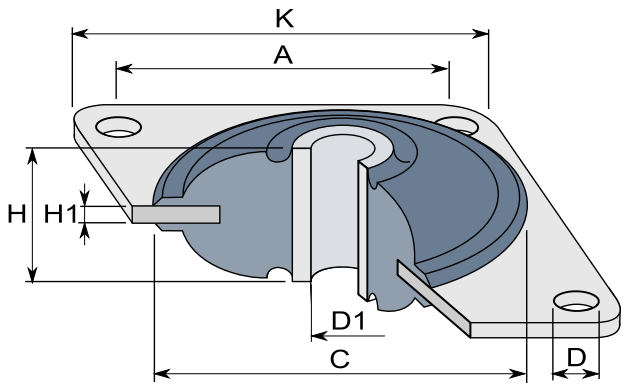

K-K 'UH70'

K-K 'UH70' :n käyttökohteita:

- traktorit / maatalouskoneet
- kaivinkoneet
- metsätalousajoneuvot
- rakennuskoneet
- off-road varusteet

Eristää tehokkaasti tärinää ja melua sekä suojaa lisälaitteita metallin väsymiseltä ja vääristymiseltä.

TUOTE no	TYYPPI	D1	D	H	H1	K	A	C	Max.kuorm. kg
1022 286	UH70	17	10,5	37	5	100,5	80,4	91	400

MYYNTI
(03) 2750 422
www.korjakumi.fi
etunimi.sukunimi@korjakumi.fi

TUOTE no 1023 739

VAIMENNINKUMI
”ML 17-0391-1”

Kovuus: 60°ShA

Soveltuvuus:
VOLVO B58, B59 takatyyny

O.E. No 346328

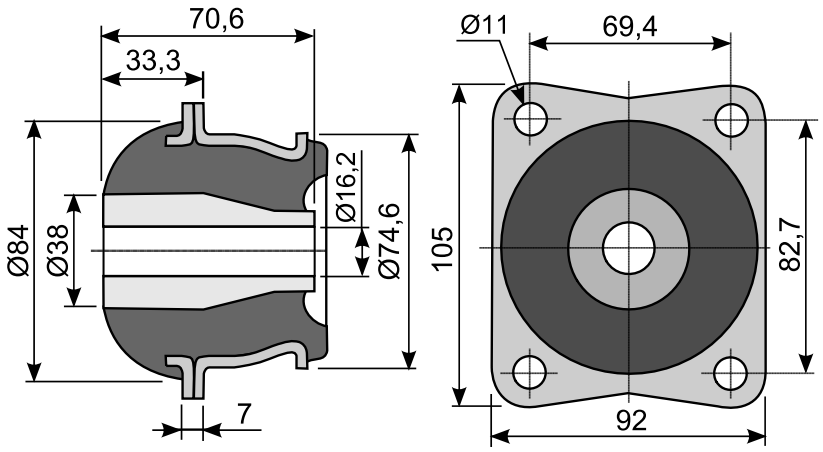

TUOTE no 1023 741

VAIMENNINKUMI
”ML 17-0285”

Kovuus: 70°ShA

Soveltuvuus:
VOLVO B57, BB57 takatyyny

O.E. No 341129

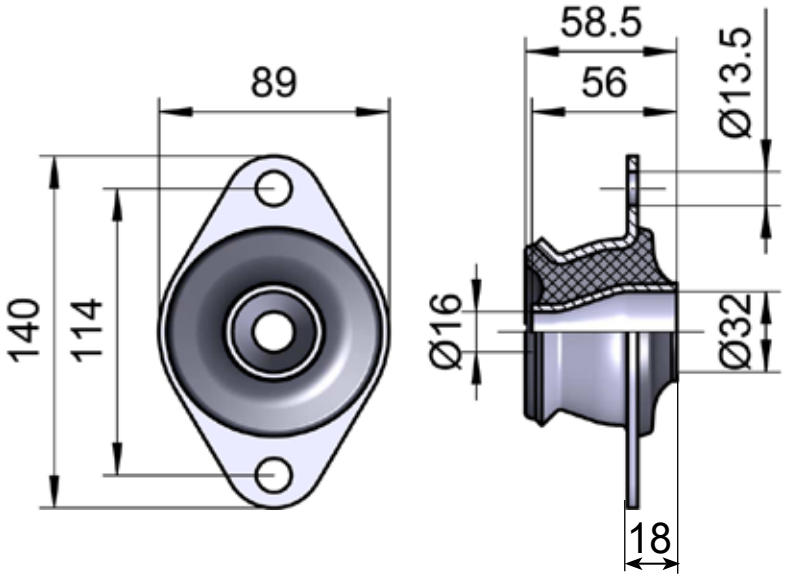

TUOTE no 1023 747

VAIMENNINKUMI
”ML 17-0225”

Kovuus: 60°ShA

Tilauksesta myös kovuudet 45, 50 ja 70°ShA.

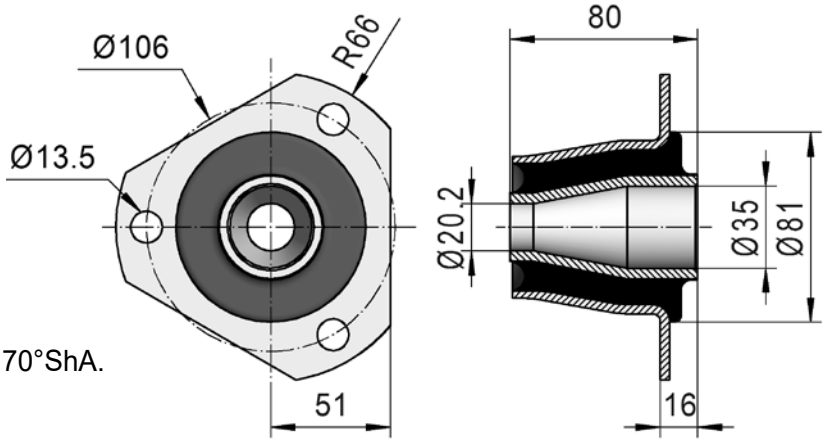

MYYNTI
(03) 2750 422
www.korjakumi.fi
etunimi.sukunimi@korjakumi.fi

TUOTE no 1023 744

VAIMENNINKUMI
”ML 17-0890”

Kovuus: 70°ShA
Soveltuvuus: moottorin kannatin

O.E. No

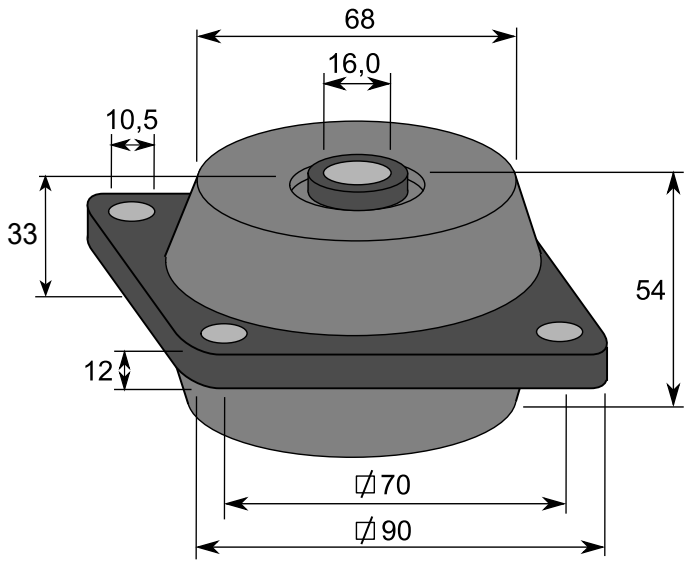

TUOTE no 1023 746

VAIMENNINKUMI
”ML 17-0482”

Kovuus: 70°ShA
Soveltuvuus: moottorin kannatin

O.E. No

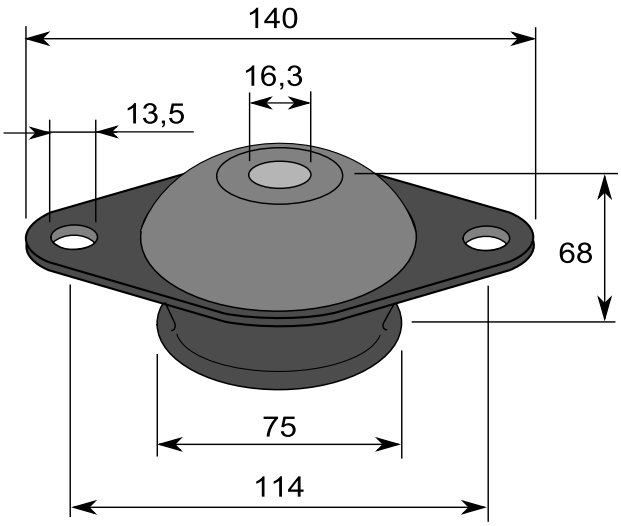

MARINE:n käyttökohteita:

- dieselmoottorit
- polttomoottorit
- generaattorit
- ajoneuvot
- pumput ja kompressorit

Erityisen sovelias vaimennin pikkudieseleille (venemoottoreille), joiden suuret liikkeet vaimennin vaimentaa hyvin. Helppo asentaa

Huolellinen korroosiosuojaus Fe/Zn 8C ISO 2081 mukaisesti.

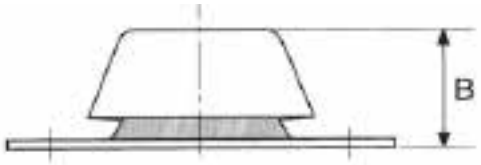

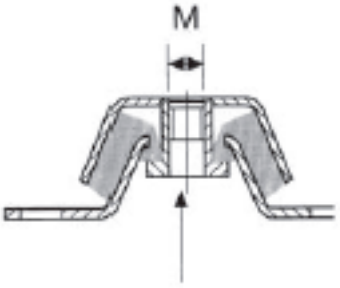

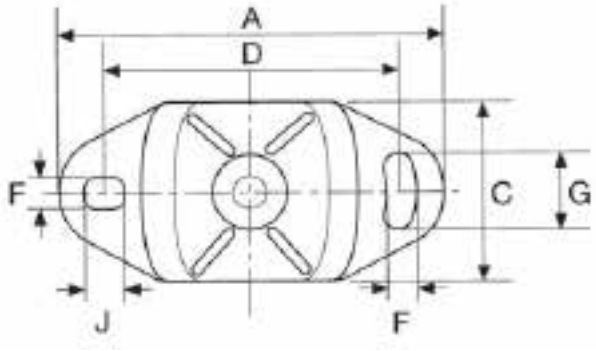

TUOTE no	A	B	C	D	F	M	G	J	°ShA
1022 336	120	38,5	60	100	11	M12	14	11	55
1022 337	183	50,0	75	140	13	M16	30	20	55

Tuote no 1022 336

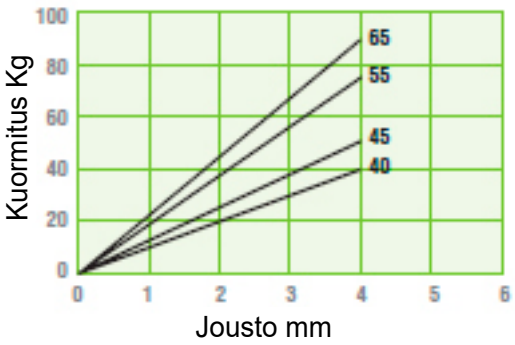

Tuote no 1022 337

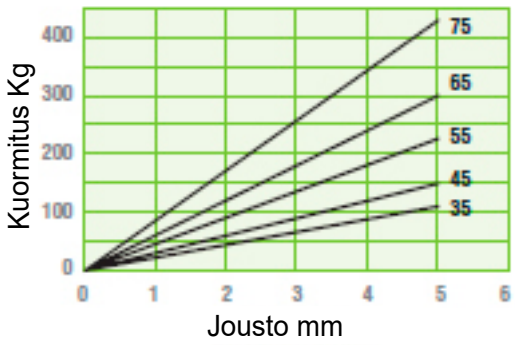

MYYNTI
(03) 2750 422
www.korjakumi.fi
etunimi.sukunimi@korjakumi.fi

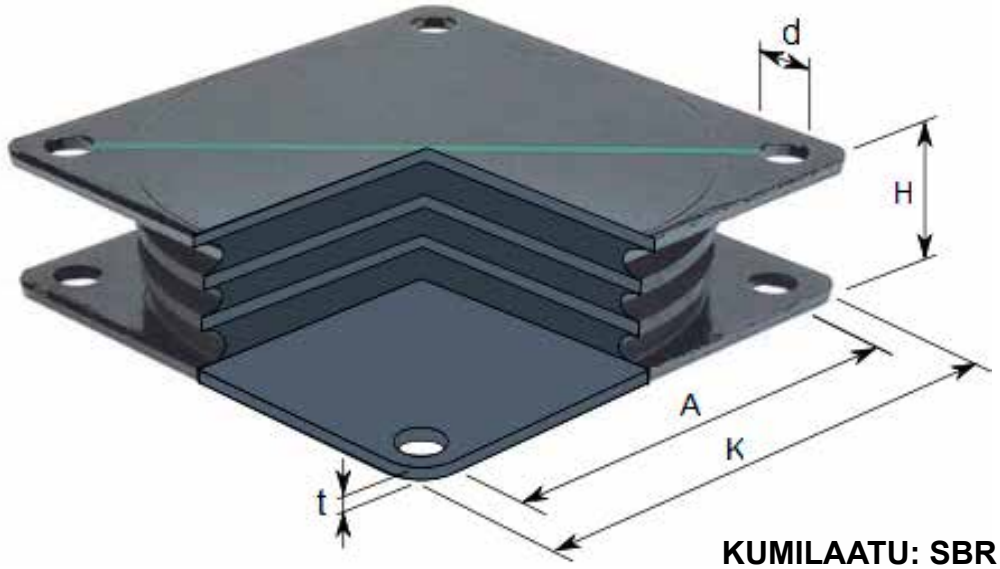

KUMILAATU: SBR 60 °ShA

TUOTE no	TYYPPI	A	K	H	d	t	Massa max.(kg)	Valmistaja
1022 297	SW125	118	148	52	13,5	5	4500	K-K
1022 298	SW150	136	166	63	13,5	6	7500	K-K
1022 299	SW200	184	220	82	17,0	8	12000	K-K
1022 300		270	310	120	22	10	30000	K-K
1022 187	SAW 125B	118	148	52	13,5	5	4500	Novibra
1022 188	SAW 150B	136	166	63	13,5	6	7500	Novibra
1022 190	SAW 300B	270	310	120	22	10	30000	Novibra

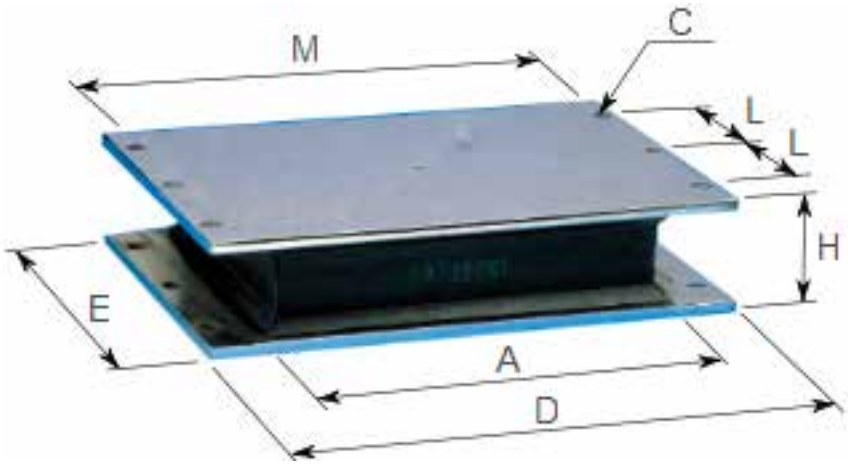

KUMILAATU: SBR

TUOTE no	A	D	E	H	L	M	C	Massa max. (kg)	
1022 310	182	255	170	49	58	235	6x9	~1250-5000	45 °ShA
1022 311	182	255	170	49	58	235	6x9	~2500-10000	60 °ShA

TUOTE no	TYYPPI	D3	H	A	B	E	Kovuus	
1022 341		11	43	110	57	89	52 °ShA	
1022 343		11	43	168	57	146	52 °ShA	
1023 743	ML 31-0284	11	43	127	57	108	60 °ShA	*)

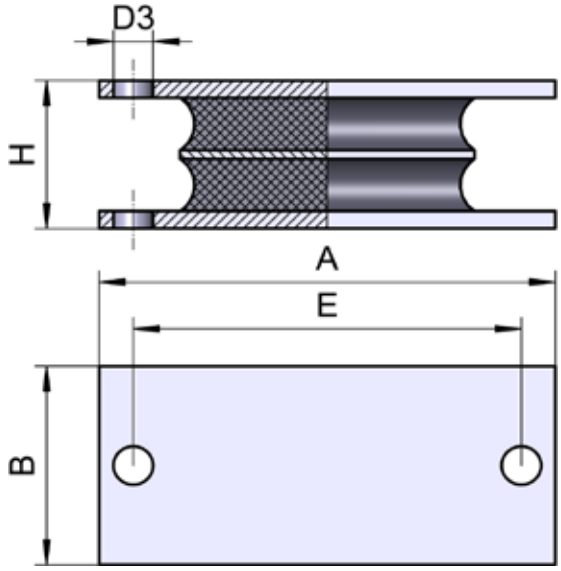

Soveltuvuus:

*) VOLVO B57, BB57 etutyyny

*) VOLVO B58, B59 vaihdelaatikon tyyny

TUOTE no	TYYPPI	H	A	B	E	D3	Kumilaatu
PC130-101		42,5	168	57	146	M10	SBR/NR 52 °ShA
PC130-102		42,5	108	57	89	M10	SBR/NR 52 °ShA

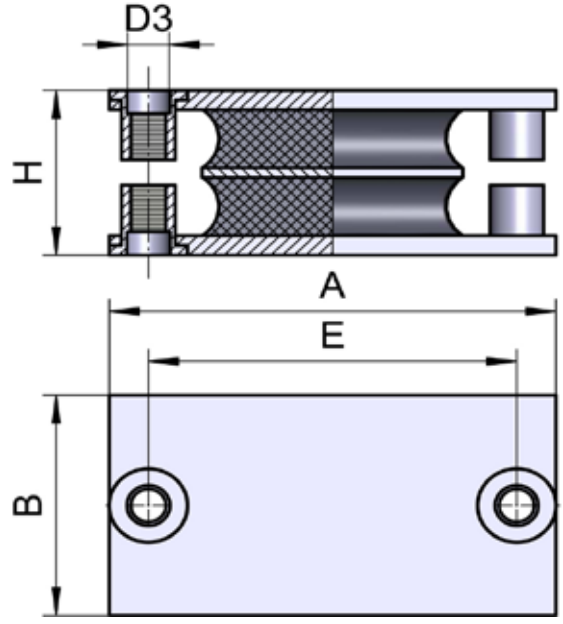

HUOM! M10 niittimuttereilla

MYYNTI
(03) 2750 422
www.korjakumi.fi
etunimi.sukunimi@korjakumi.fi

TUOTE no 1023 396

FORD
Sierra

Vaihdelaatikon kannatin

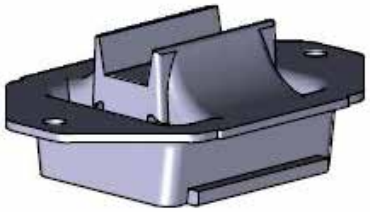

O.E. No 615 5997

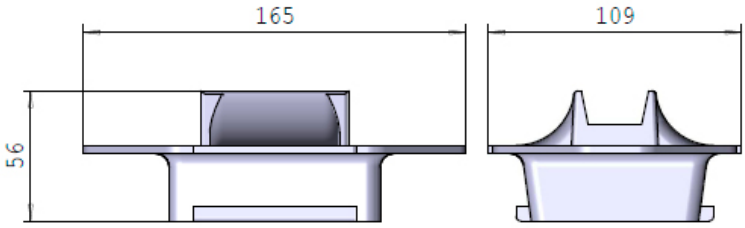

TUOTE no 1023 400

FORD
Transit

Moottorin kannatin

O.E. No 405 9109

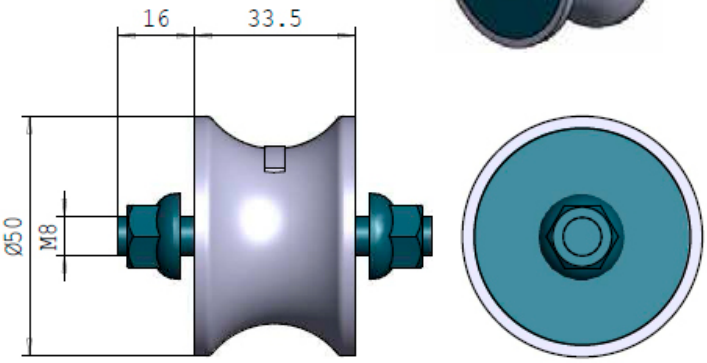

TUOTE no 1023 404

FORD
Transit

Moottorin kannatin

O.E. No 724 2755

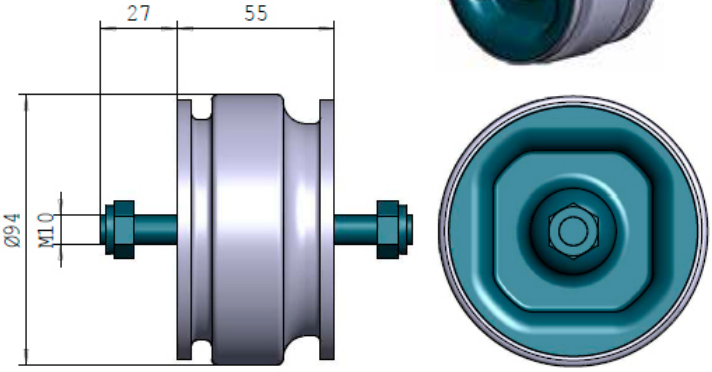

TUOTE no 1023 406

FORD
Transit

Moottorin kannatin

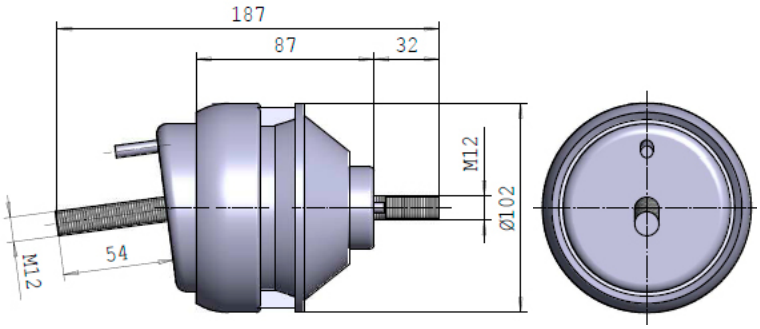

O.E. No 735 4180

TUOTE no 1023 411

FORD
Transit

Kardaaniakselin kannatin

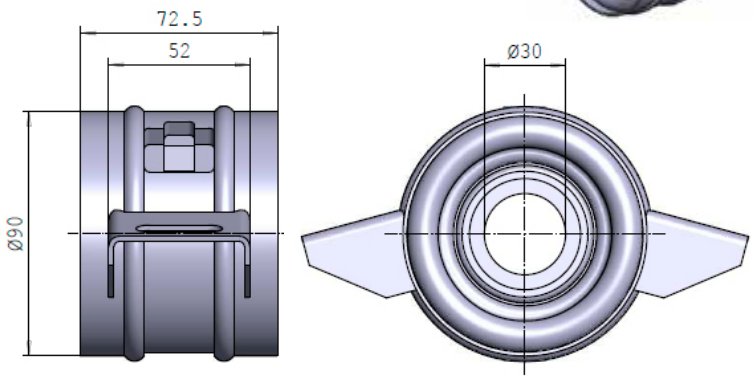

O.E. No T105 472

TUOTE no 1023 413

FORD
Transit

Kardaaniakselin kannatin

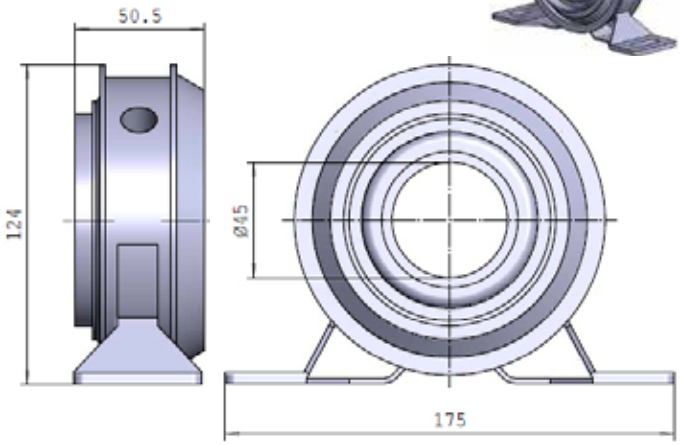

O.E. No 406 0617

TUOTE no 1023 882

FIAT Ducato

Moottorin kannatin (oikea)

O.E. No 1308696080 (7475)
CITROËN 184666
PEUGEOT 184666

TUOTE no 1023 883

FIAT Ducato

Moottorin kannatin (vasen)

O.E. No 1310575080 (7476)
CITROËN 184665
PEUGEOT 184665

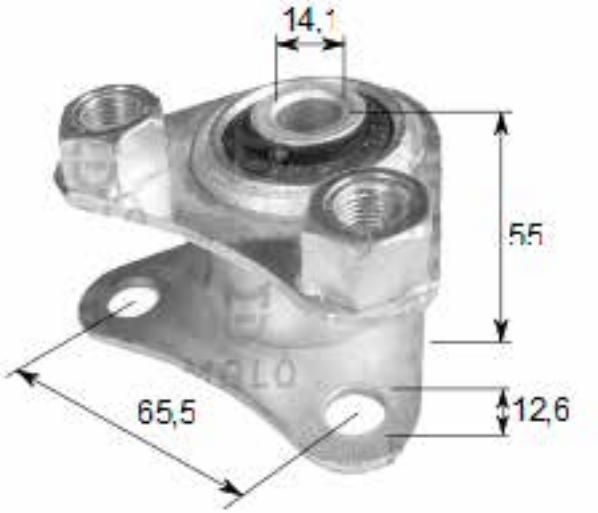

TUOTE no 1023 884

FIAT Ducato

Moottorin takakannatin

O.E. No 1307908080 (7478)
CITROËN 182717
PEUGEOT 182717

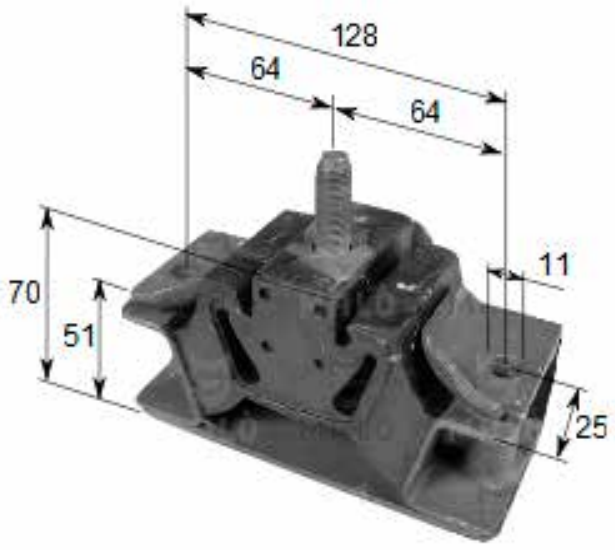

TUOTE no 1023 885

FIAT
Ducato

Moottorin etukannatin

O.E. No 1307907080 (7474)
CITROËN 182719
PEUGEOT 182719

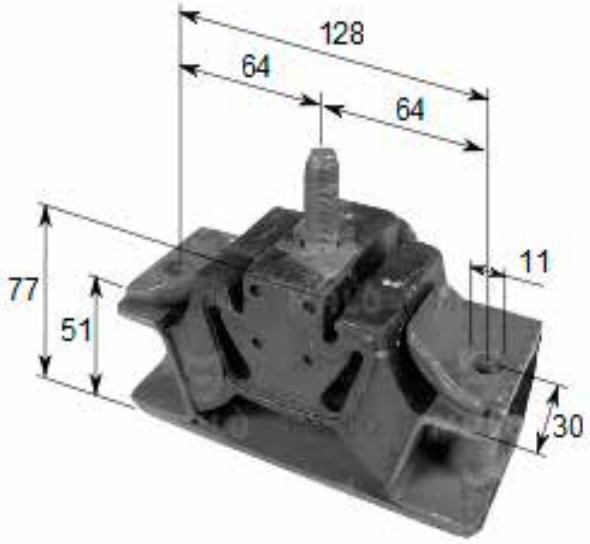

TUOTE no 1023 886

FIAT
Ducato

Moottorin ylempi takakannatin

O.E. No 1307905080 (7477)
CITROËN 182718
PEUGEOT 182718

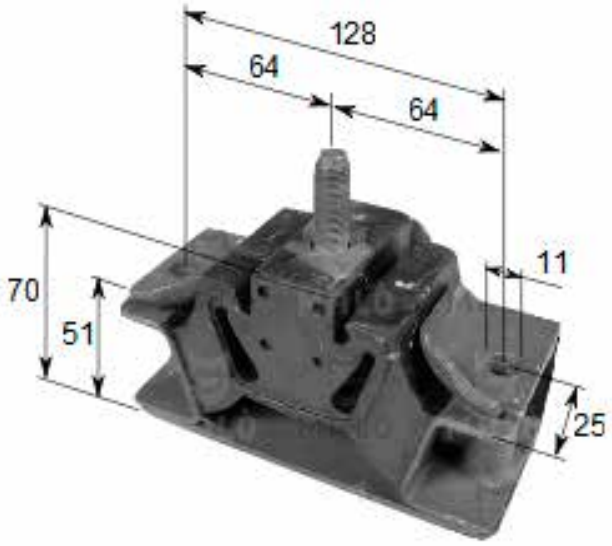

TUOTE no 1023 887

FIAT
Ducato

Moottorin etukannatin

O.E. No 1307906080 (7473)
CITROËN 184446
PEUGEOT 184446

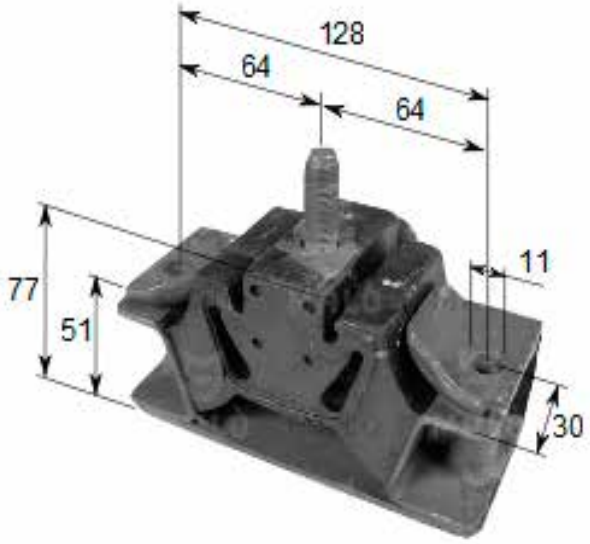

TUOTE no 1023 888

FIAT
Ducato

Moottorin takakannatin

O.E. No 7599694 (7411/1)
PEUGEOT 184380, 184393

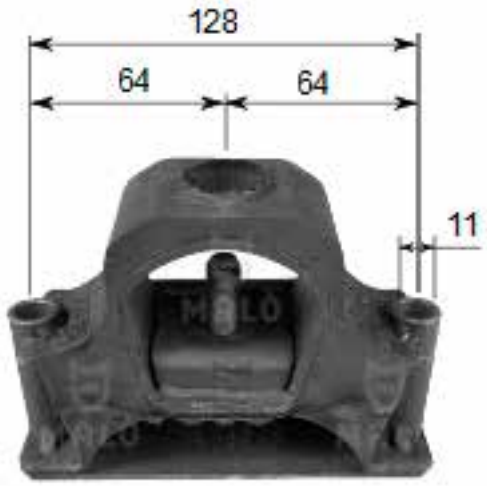

TUOTE no 1023 889

FIAT
Ducato

Moottorin etukannatin

O.E. No 4456807 (7410)

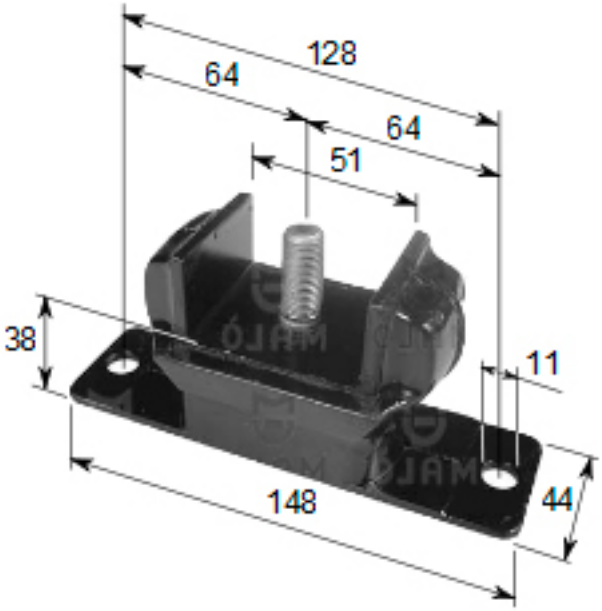

TUOTE no 1023 890

FIAT
Ducato

Moottorin takakannatin

O.E. No 4456819 (7412)
PEUGEOT 184361, 194441

TUOTE no 1023 891

FIAT
Ducato

Moottorin etukannatin

O.E. No 7550024, 7601889 (7410/1)
PEUGEOT 184384

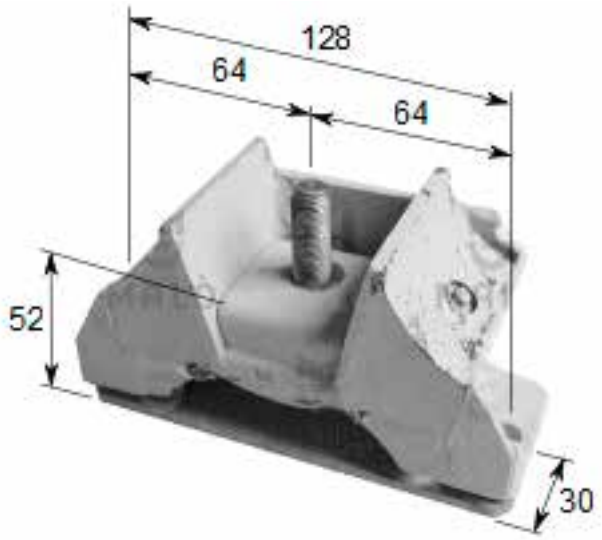

TUOTE no 1023 892

FIAT
Ducato

Moottorin takakannatin

O.E. No 5934176 (7411)
ALFA ROMEO 5934176
CITROËN 184360, 184380
PEUGEOT 184360, 184380

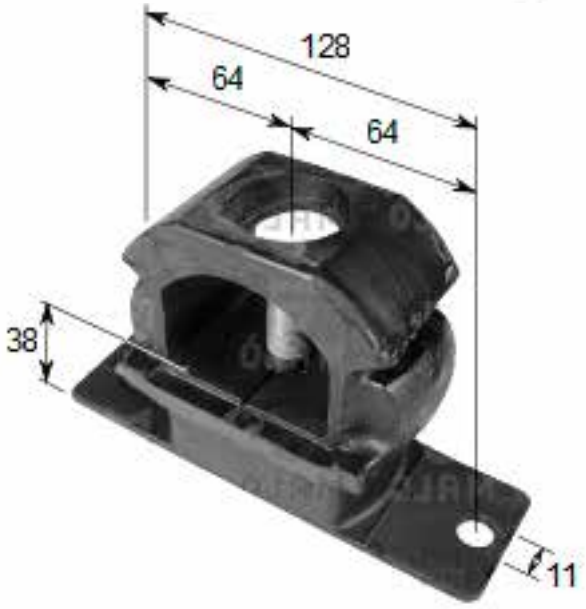

TUOTE no 1015 700

Kallistuksen vakaajan kumiholkki

O.E. No 4339248 (7422)
ALFA ROMEO 4339248
PEUGEOT 356108

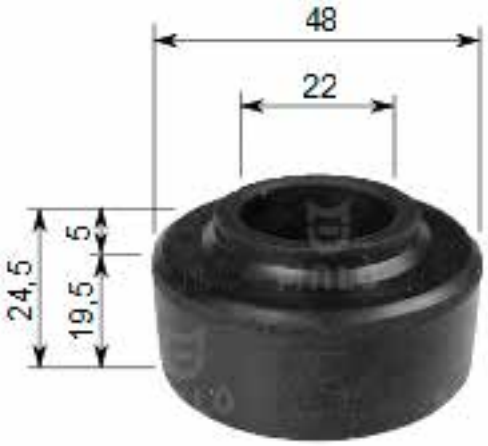

TUOTE no 1015 701

FIAT
Ducato

Jousen kumiholkki

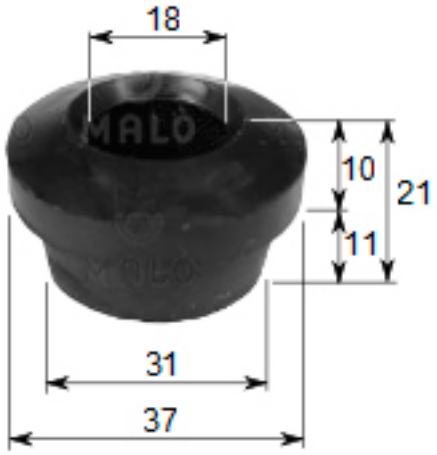

O.E. No 7763865 (6249)
PEUGEOT 513518

TUOTE no 1015 702

FIAT
Ducato

Lehtijousen holkki

O.E. No 4333710 (285)
PEUGEOT 513146

TUOTE no 1015 703

FIAT
Ducato

Kolmiotukivarren takaholkki

O.E. No 130869408, 1334373080,
1338373080 (7471)
CITROËN 352394
PEUGEOT 352394

TUOTE no 1015 704

FIAT
Ducato

Kolmiotukivarren keskiholkki

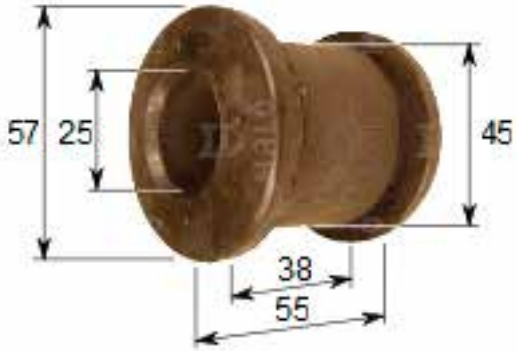

O.E. No 1300507080, 1320348080 (7464)
CITROËN 352393
PEUGEOT 352393

TÄRINÄN-ERISTIMET	LIERIÖHOLKIT	TUOTE-RYHMÄ 102 2

LIERIÖHOLKIT

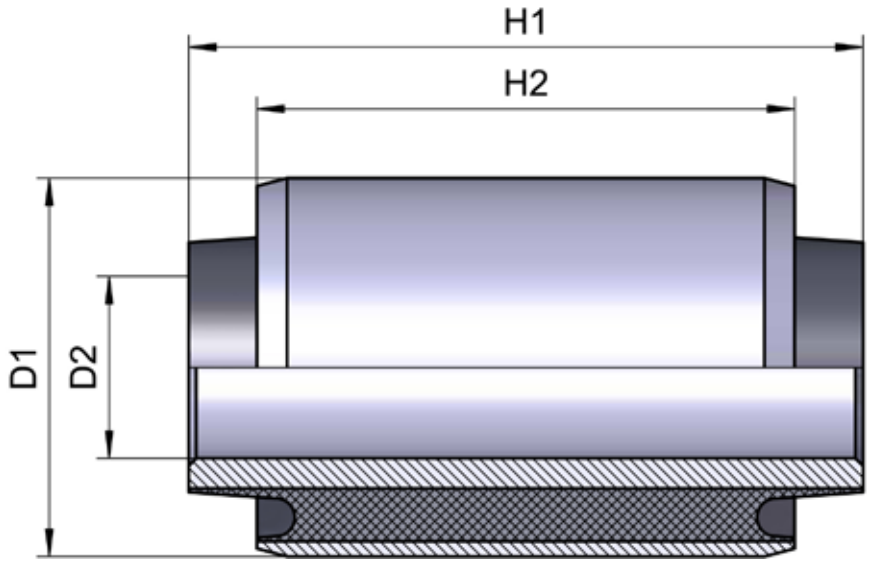

TUOTE no	D1	D2	H1	H2	HUOM!
1022 210	22	10	30	25	
1022 216	24	10	24	18	
1022 222	28	10	27	20	
1022 228	32	10	34	30	
1022 231	34	10	41	31	
1022 240	25	12	44	35	
1022 243	28	12	38	32	
1022 246	30	12	28	25	
1022 253	30	14	54	50	
1022 260	32	16	54	50	
1022 263	36	16	43	35	
1022 266	45	20	75	70	”VP 20/4575”
1022 267	45	20	40	35	”VP 20/4540”
1022 264	50	25	45	40	”VP 25/5045”
1022 265	50	25	85	80	”VP 25/5085”
1022 268	70	40	120	110	”VP 40/70120”
1022 269	75	45	70	60	”VP 45/7570”

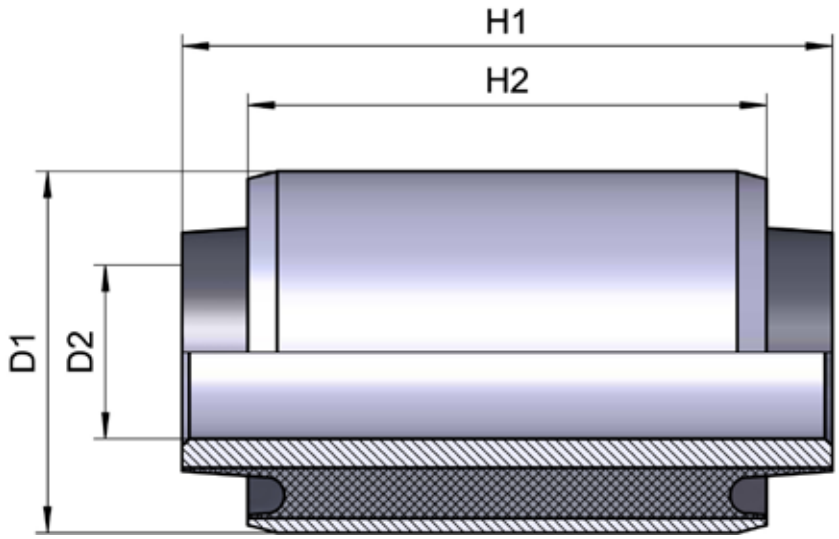

TUOTE no	D1	D2	H1	H2	HUOM!
1015 830	35	10	33	25	Saab
1015 839	54	12	50	27	Saab
1015 919	39,5	10	40	30	VW
1015 828	35	11	33	25	Saab
1015 316	37	12	62	44	Ford
1015 351	45	12	40	28	Ford
1015 306	46	12	46	25	Ford
1015 336	46	12	45,5	25	Ford
1015 335	47	12	45,5	28	Ford
1015 631	70	12	75	42	Volvo
1015 746	48	12,7	50	36	Volvo
1015 317	66	13	50	30	Ford
1015 377	50	14	66,5	60	Ford
1015 742	41	14	76	52	Volvo
1015 604	53	14	50	29	Volvo
1015 454	40	14,5	69	61	Toyota
1015 743	58	15	86	70	Volvo
1015 741	32	16	60	50	Volvo
1015 702	38	16	72	62	Fiat Dugato
1015 379	46,5	16	82	60	Ford
1015 380	50	16	82	60	Ford
1015 376	57	16	72	61	Ford
1015 455	65	16,5	50	40	Toyota
1015 378	46,5	18	67	60	Ford

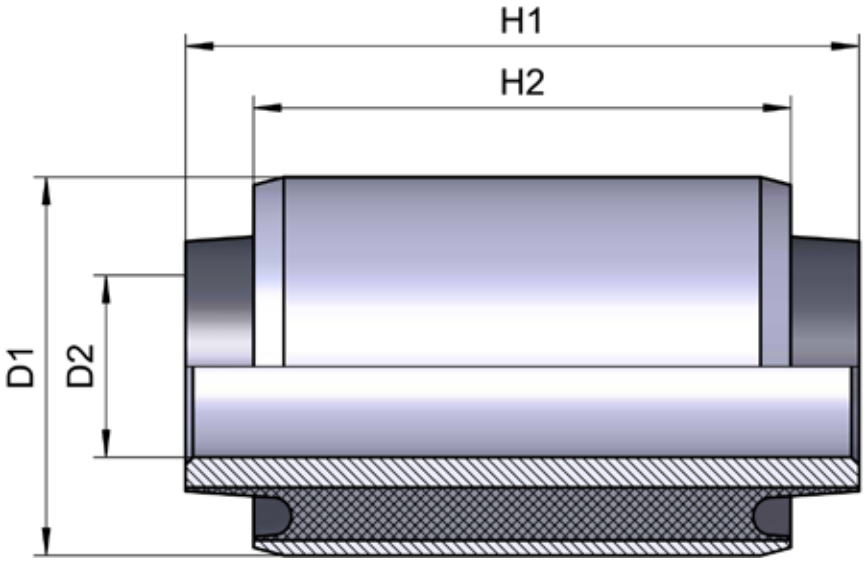

TUOTE no	D1	D2	H1	H2
1014 620	57	30	116	95
1014 618	65	30	122	117
1014 622	57	32	100	95
1014 626	63	34	103	95

LIERIÖHOLKKI

TUOTE no 1022 267

Koko: Ø 45/20 x 40/35 mm
Materiaali: SBR 60 ±5 °ShA
Ulko/sisäholkki Fe

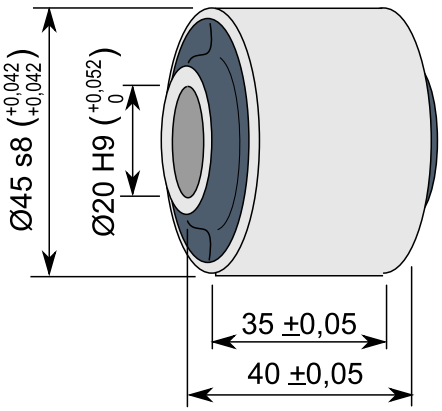

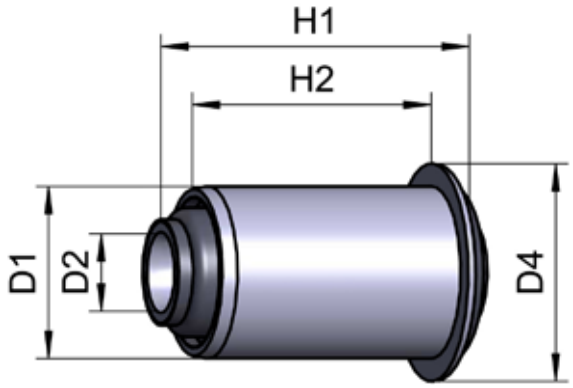

*)

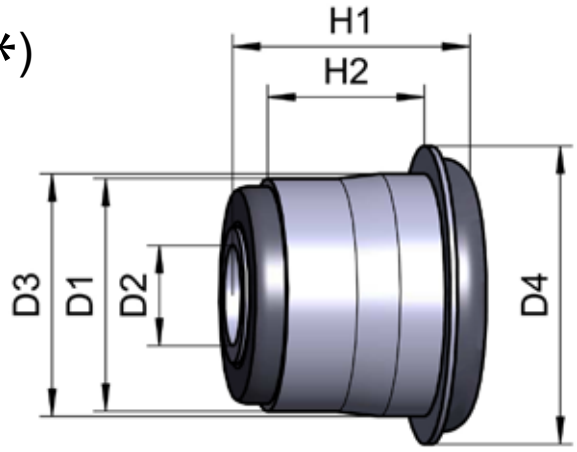

TUOTE no	D1	D3	D2	D4	H1	H2	HUOM!
1015 501	45		10	57	69	58	Nissan
1015 307	54		12	61,5	46	27	Ford
1015 606	34,5		12,5	44	64,5	52,5	Volvo
1015 735	30		15	37	34	24	Volvo
1015 331	48		16	65	23	10	Ford
1015 916	60		17	69	41	27	VW
1015 737	29		18	38	61	51	Volvo
1015 730	36		18	48	50	30	Volvo
1015 732	54,5		18	68	45	29	Volvo
1015 733	54,5		18	68	45	29	Volvo
1015 608	52,5		20	62	50	39,5	Volvo
1015 755	34	37	12	46	65	50	*) Volvo
1015 630	35	36	12	37	49,5	37,5	*) Volvo
1015 433	63	64,5	14	82	61	41	*) Saab
1015 432	65	66	14	82	63	45	*) Saab
1015 453	43	45	14,5	55	68	48	*) Toyota
1015 456	43	46	16	55	70	48	*) Toyota
1015 451	46	49	20	59	48	32	*) Toyota
1015 452	56	57	26,5	69	75	59	*) Toyota

*) Ulkoholkki kartiomainen

MYYNTI
(03) 2750 422
www.korjakumi.fi
etunimi.sukunimi@korjakumi.fi

SIVUILLA 51–62

TEHDASTILAUSMALLEJA JA -KOKOJA
JOITA EI PIDETÄ VARASTOSSA.

SIVUT MERKITTY TUNNUKSELLA:

TEHDASTILAUSKOOT
EI VARASTOTUOTE !

TEHDASTILAUSMALLIT

LIERIÖERISTIMET JA -PUSKIMET

Toimitusaika: 4–6 viikkoa tai sopimuksem mukaan

Minimitilaus: D < 50 mm 100 kpl
D >= 50 mm 50 kpl

Kovuudet: 40–80°ShA

Kumilaadut: SBR / NR, neopreeni CR, nitriili NBR, silikoni FPM, EPDM

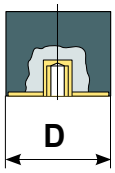 D	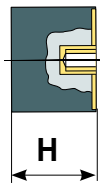 H	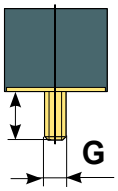 G	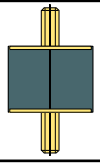 Tyyppi 1	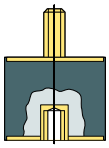 Tyyppi 2	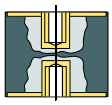 Tyyppi 3	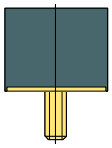 Tyyppi 4	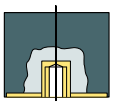 Tyyppi 5
6	7	M3 x L	x	–	–	x	–
6	7		x	x	x	x	x
6	8		x	x	x	x	x
6	9		x	x	x	x	x
			x	x	x	x	x
			x	x	x	x	x
7	3	M3 x L	–	–	–	x	–
8	5	M3 x L M4 x L	x	–	–	x	–
8	6		x	x	–	x	x
8	8		x	x	x	x	x
8	10		x	x	x	x	x
8	13		x	x	x	x	x
8	15		x	x	x	x	x
9	7	M4 x L	x	–	–	x	–
9	12		x	x	x	x	x
10	5	M3 x L M4 x L M5 x L	x	–	–	x	–
10	6		x	–	–	x	–
10	8		x	x	x	x	x
10	9		x	x	x	x	x
10	10		x	x	x	x	x
10	12		x	x	x	x	x
10	15		x	x	x	x	x
10	17		x	x	x	x	x
10	18		x	x	x	x	x
10	30		x	x	x	x	x

TEHDASTILAUSKOOT
EI VARASTOTUOTE!

Pulttien pituustaulukko on sivulla 62-63.

LIERIÖERISTIMET JA -PUSKIMET

Toimitusaika: 4–6 viikkoa tai sopimuksen mukaan

Minimitilaus: D < 50 mm 100 kpl
D >= 50 mm 50 kpl

Kovuudet: 40–80°ShA

Kumilaadut: SBR / NR, neopreeni CR, nitriili NBR, silikoni FPM, EPDM

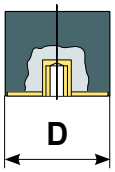 D	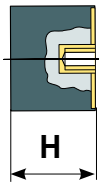 H	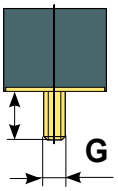 G	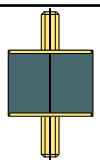 Tyyppi 1	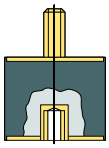 Tyyppi 2	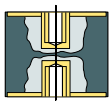 Tyyppi 3	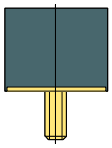 Tyyppi 4	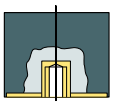 Tyyppi 5
11	11	M4 x L M5 x L	x	x	x	x	x
11,2	18		x	x	x	x	x
12	3,5	M3 x L M4 x L M5 x L	x	–	–	x	–
12	5		x	–	–	x	–
12	6,5		x	–	–	x	x
12	7		x	–	–	x	x
12	10		x	x	x	x	x
12	12		x	x	x	x	x
12	13,5		x	x	x	x	x
12	15		x	x	x	x	x
12	19		x	x	x	x	x
12,5	10		x	x	x	x	x
12,5	15		x	x	x	x	x
13	8	M4 x L M5 x L M6 x L	x	x	–	x	x
13	12		x	x	x	x	x
13	13		x	x	x	x	x
13	20		x	x	x	x	x
13	26		x	x	x	x	x
15	3,5	M3 x L M4 x L M5 x L M6 x L M8 x L	x	–	–	x	–
15	4		x	–	–	x	–
15	5		x	–	–	x	–
15	6		x	–	–	x	x
15	7		x	–	–	x	x
15	7,5		x	x	–	x	x
15	8		x	x	–	x	x
15	9		x	x	–	x	x

TEHDASTILAUSKOOT
EI VARASTOTUOTE!

Pulttien pituustaulukko on sivulla 62-63.

LIERIÖERISTIMET JA -PUSKIMET

Toimitusaika: 4–6 viikkoa tai sopimuksen mukaan

Minimitilaus: D < 50 mm 100 kpl
D >= 50 mm 50 kpl

Kovuudet: 40–80°ShA

Kumilaadut: SBR / NR, neopreeni CR, nitriili NBR, silikoni FPM, EPDM

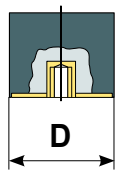 D	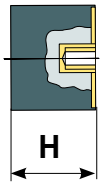 H	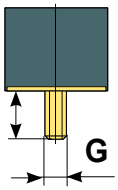 G	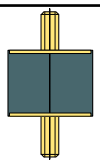 Tyyppi 1	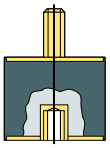 Tyyppi 2	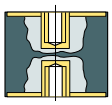 Tyyppi 3	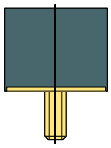 Tyyppi 4	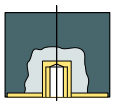 Tyyppi 5
15	10	M3 x L M4 x L M5 x L M6 x L M8 x L	x	x	x	x	x
15	12		x	x	x	x	x
15	13		x	x	x	x	x
15	15		x	x	x	x	x
15	18		x	x	x	x	x
15	20		x	x	x	x	x
15	25		x	x	x	x	x
15	26		x	x	x	x	x
15	30		x	x	x	x	x
16	7	M4 x L M5 x L M6 x L	x	–	–	x	x
16	15		x	x	x	x	x
16	18		x	x	x	x	x
16	20		x	x	x	x	x
17	9	M6 x L	x	x	–	x	x
18	5,7	M5 x L M6 x L	x	–	–	x	–
18	6		x	–	–	x	–
18	7,5		x	x	–	x	–
18	8,1		x	x	–	x	–
18	8,5		x	x	–	x	–
18	10		x	x	–	x	x
18	13		x	x	x	x	x
18	14		x	x	x	x	x
18	15		x	x	x	x	x
19	6	M6 x L	–	–	–	x	–
19	20		x	x	x	x	x

TEHDASTILAUSKOOT
EI VARASTOTUOTE!

Pulttien pituustaulukko on sivulla 62-63.

Toimitusaika: 4–6 viikkoa tai sopimuksen mukaan

Minimitilaus: D < 50 mm 100 kpl
D >= 50 mm 50 kpl

Kovuudet: 40–80°ShA

Kumilaadut: SBR / NR, neopren CR, nitriili NBR, silikoni FPM, EPDM

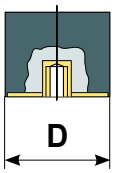 D	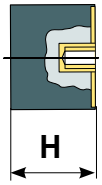 H	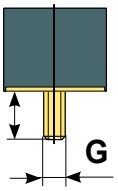 G	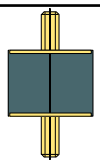 Tyyppi 1	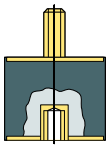 Tyyppi 2	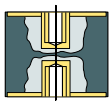 Tyyppi 3	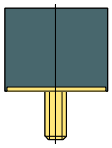 Tyyppi 4	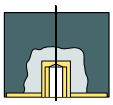 Tyyppi 5
19,5	20	M6 x L	x	x	x	x	x
20	5	M4 x L M5 x L M6 x L M8 x L M10 x L	–	–	–	x	–
20	6		–	–	–	x	–
20	7		–	–	–	x	–
20	8		x	–	–	x	–
20	8,5		x	–	–	x	–
20	9		x	x	–	x	–
20	10		x	x	–	x	x
20	11		x	x	x	x	x
20	12		x	x	x	x	x
20	13		x	x	x	x	x
20	13,5		x	x	x	x	x
20	15		x	x	x	x	x
20	17		x	x	x	x	x
20	18		x	x	x	x	x
20	18,5		x	x	x	x	x
20	20		x	x	x	x	x
20	22		x	x	x	x	x
20	23		x	x	x	x	x
20	25		x	x	x	x	x
20	30		x	x	x	x	x
20	40		x	x	x	x	x
20	60		x	x	x	x	x

TEHDASTILAUSKOOT
EI VARASTOTUOTE!

Pulttien pituustaulukko on sivulla 62-63.

LIERIÖERISTIMET JA -PUSKIMET

Toimitusaika: 4–6 viikkoa tai sopimuksen mukaan

Minimitilaus: D < 50 mm 100 kpl
D >= 50 mm 50 kpl

Kovuudet: 40–80°ShA

Kumilaadut: SBR / NR, neopren CR, nitriili NBR, silikoni FPM, EPDM

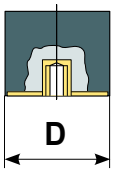 D	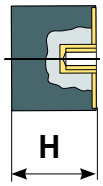 H	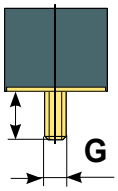 G	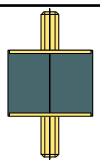 Tyyppi 1	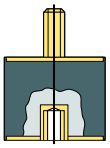 Tyyppi 2	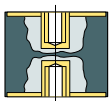 Tyyppi 3	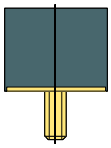 Tyyppi 4	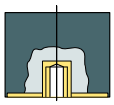 Tyyppi 5
25	8	M4 x L M5 x L M6 x L M8 x L M10 x L	x	–	–	x	–
25	10		x	x	–	x	x
25	12		x	x	–	x	x
25	13		x	x	–	x	x
25	14		x	x	–	x	x
25	15		x	x	x	x	x
25	17		x	x	x	x	x
25	18		x	x	x	x	x
25	19		x	x	x	x	x
25	20		x	x	x	x	x
25	22		x	x	x	x	x
25	25		x	x	x	x	x
25	27		x	x	x	x	x
25	28		x	x	x	x	x
25	30		x	x	x	x	x
25	35		x	x	x	x	x
25	40		x	x	x	x	x
26	22	M6 x L	x	x	x	x	x
30	6	M5 x L M6 x L M8 x L M10 x L M12 x L	–	–	–	x	–
30	7		–	–	–	x	–
30	8		–	–	–	x	–
30	10		x	x	–	x	x
30	12		x	x	–	x	x
30	13		x	x	–	x	x
30	15		x	x	x	x	x
30	16		x	x	x	x	x
30	17		x	x	x	x	x

TEHDASTILAUSKOOT EI VARASTOTUOTE!

Pulttien pituustaulukko on sivulla 62-63.

LIERIÖERISTIMET JA -PUSKIMET

Toimitusaika: 4–6 viikkoa tai sopimuksen mukaan

Minimitilaus: D < 50 mm 100 kpl
D >= 50 mm 50 kpl

Kovuudet: 40–80°ShA

Kumilaadut: SBR / NR, neopreeni CR, nitriili NBR, silikoni FPM, EPDM

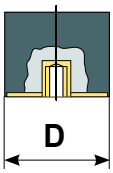 D	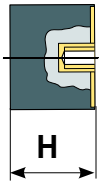 H	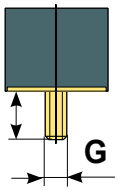 G	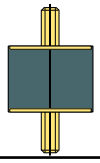 Tyyppi 1	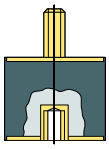 Tyyppi 2	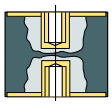 Tyyppi 3	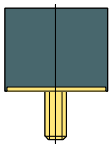 Tyyppi 4	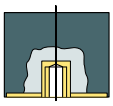 Tyyppi 5
30	18	M5 x L M6 x L M8 x L M10 x L M12 x L	x	x	x	x	x
30	20		x	x	x	x	x
30	22		x	x	x	x	x
30	25		x	x	x	x	x
30	27		x	x	x	x	x
30	28		x	x	x	x	x
30	30		x	x	x	x	x
30	35		x	x	x	x	x
30	36		x	x	x	x	x
30	40		x	x	x	x	x
30	45		x	x	x	x	x
30	50		x	x	x	x	x
33	12	M6	x	x	x	x	x
35	20	M6 x L M8 x L M10 x L	x	x	x	x	x
35	25		x	x	x	x	x
35	30		x	x	x	x	x
35	40		x	x	x	x	x
35	45		x	x	x	x	x
40	6	M5 x L M6 x L M8 x L M10 x L M12 x L	–	–	–	x	–
40	10		x	–	–	x	x
40	15		x	x	x	x	x
40	17		x	x	x	x	x
40	20		x	x	x	x	x
40	25		x	x	x	x	x
40	27		x	x	x	x	x
40	28		x	x	x	x	x

TEHDASTILAUSKOOT
EI VARASTOTUOTE!

Pulttien pituustaulukko on sivulla 62-63.

LIERIÖERISTIMET JA -PUSKIMET

Toimitusaika: 4–6 viikkoa tai sopimuksen mukaan

Minimitilaus: D < 50 mm 100 kpl
D >= 50 mm 50 kpl

Kovuudet: 40–80°ShA

Kumilaadut: SBR / NR, neopreeni CR, nitriili NBR, silikoni FPM, EPDM

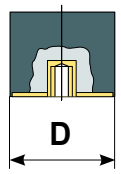 D	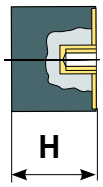 H	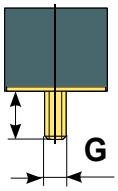 G	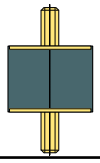 Tyyppi 1	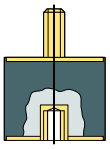 Tyyppi 2	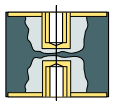 Tyyppi 3	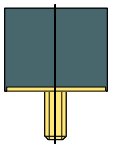 Tyyppi 4	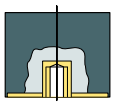 Tyyppi 5
40	30	M5 x L M6 x L M8 x L M10 x L M12 x L	x	x	x	x	x
40	35		x	x	x	x	x
40	38		x	x	x	x	x
40	40		x	x	x	x	x
40	45		x	x	x	x	x
40	50		x	x	x	x	x
40	55		x	x	x	x	x
40	60		x	x	x	x	x
43	45	M8	x	x	x	x	x
45	50	M8	x	x	x	x	x
50	7	M5 x L M6 x L M8 x L M10 x L M12 x L M16 x L	–	–	–	x	–
50	9		–	–	–	x	–
50	10		–	–	–	x	–
50	12		–	–	–	x	x
50	15		x	–	–	x	x
50	17		x	–	–	x	x
50	18		x	–	–	x	x
50	20		x	x	x	x	x
50	21		x	x	x	x	x
50	22		x	x	x	x	x
50	25		x	x	x	x	x
50	27		x	x	x	x	x
50	28		x	x	x	x	x
50	30		x	x	x	x	x
50	35		x	x	x	x	x
50	36		x	x	x	x	x

TEHDASTILAUSKOOT
EI VARASTOTUOTE!

Pulttien pituustaulukko on sivulla 62-63.

LIERIÖERISTIMET JA -PUSKIMET

Toimitusaika: 4–6 viikkoa tai sopimuksen mukaan

Minimitilaus: D < 50 mm 100 kpl
D >= 50 mm 50 kpl

Kovuudet: 40–80°ShA

Kumilaadut: SBR / NR, neopreeni CR, nitriili NBR, silikoni FPM, EPDM

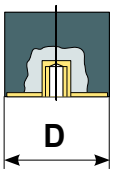 D	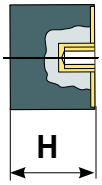 H	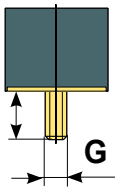 G	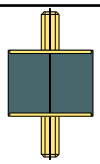 Tyyppi 1	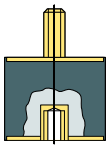 Tyyppi 2	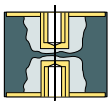 Tyyppi 3	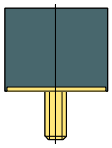 Tyyppi 4	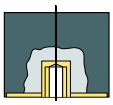 Tyyppi 5
50	37	M5 x L M6 x L M8 x L M10 x L M12 x L M16 x L	x	x	x	x	x
50	37,5		x	x	x	x	x
50	40		x	x	x	x	x
50	42		x	x	x	x	x
50	45		x	x	x	x	x
50	50		x	x	x	x	x
50	55		x	x	x	x	x
50	60		x	x	x	x	x
50	65		x	x	x	x	x
50	70		x	x	x	x	x
50	80		x	x	x	x	x
55	40	M10 x L	x	x	x	x	x
60	15	M6 x L M8 x L M10 x L M12 x L M16 x L	x			x	x
60	16		x			x	x
60	20		x	*		x	x
60	25		x	x		x	x
60	30		x	x	x	x	x
60	35		x	x	x	x	x
60	40		x	x	x	x	x
60	43		x	x	x	x	x
60	45		x	x	x	x	x
60	50		x	x	x	x	x
60	60		x	x	x	x	x
65	35	M10 M12	x	x	x	x	x

TEHDASTILAUSKOOT EIVARASTOTUOTE!

Pulttien pituustaulukko on sivulla 62-63.

LIERIÖERISTIMET JA -PUSKIMET

Toimitusaika: 4–6 viikkoa tai sopimuksen mukaan

Minimitilaus: D < 50 mm 100 kpl
D >= 50 mm 50 kpl

Kovuudet: 40–80°ShA

Kumilaadut: SBR / NR, neopreeni CR, nitriili NBR, silikoni FPM, EPDM

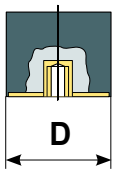 D	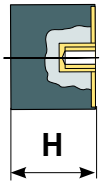 H	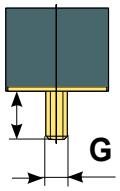 G	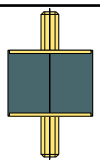 Tyyppi 1	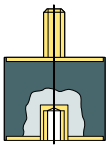 Tyyppi 2	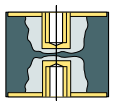 Tyyppi 3	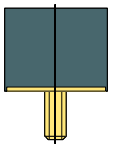 Tyyppi 4	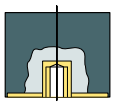 Tyyppi 5
70	20	M8 x L M10 x L M12 x L M14 x L M16 x L	x	–	–	x	x
70	25		x	x	–	x	x
70	30		x	x	x	x	x
70	35		x	x	x	x	x
70	40		x	x	x	x	x
70	42		x	x	x	x	x
70	45		x	x	x	x	x
70	50		x	x	x	x	x
70	55		x	x	x	x	x
70	60		x	x	x	x	x
70	69		x	x	x	x	x
70	70		x	x	x	x	x
75	15	M8 x L M10 x L M12 x L M14 x L M16 x L	x	–	–	x	x
75	20		x	*	–	x	x
75	25		x	*	–	x	x
75	28		x	x	x	x	x
75	30		x	x	x	x	x
75	35		x	x	x	x	x
75	40		x	x	x	x	x
75	45		x	x	x	x	x
75	50		x	x	x	x	x
75	52		x	x	x	x	x
75	55		x	x	x	x	x
75	60		x	x	x	x	x
75	65		x	x	x	x	x
75	70		x	x	x	x	x
75	100		x	x	x	x	x

TEHDASTILAUSKOOT
EI VARASTOTUOTE!

Pulttien pituustaulukko on sivulla 62-63.

LIERIÖERISTIMET JA -PUSKIMET

Toimitusaika: 4–6 viikkoa tai sopimuksen mukaan

Minimitilaus: D < 50 mm 100 kpl
D >= 50 mm 50 kpl

Kovuudet: 40–80°ShA

Kumilaadut: SBR / NR, neopreeni CR, nitriili NBR, silikoni FPM, EPDM

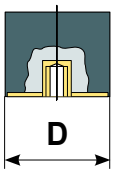 D	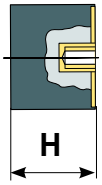 H	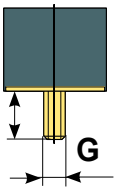 G	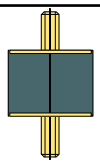 Tyyppi 1	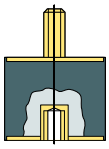 Tyyppi 2	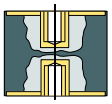 Tyyppi 3	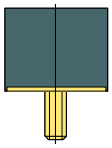 Tyyppi 4	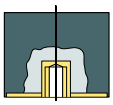 Tyyppi 5
80	17	M10 x L M12 x L M14 x L M16 x L	x	x	x	x	x
80	18		x	x	x	x	x
80	30		x	x	x	x	x
80	40		x	x	x	x	x
80	50		x	x	x	x	x
80	55		x	x	x	x	x
80	60		x	x	x	x	x
80	65		x	x	x	x	x
80	70		x	x	x	x	x
80	75		x	x	x	x	x
80	80		x	x	x	x	x
90	60	M12 x L	x	x	x	x	x
100	25	M10 x L M12 x L M14 x L M16 x L M20 x L	x	–	–	x	x
100	30		x	x	–	x	x
100	35		x	x	x	x	x
100	40		x	x	x	x	x
100	45		x	x	x	x	x
100	50		x	x	x	x	x
100	55		x	x	x	x	x
100	60		x	x	x	x	x
100	65		x	x	x	x	x
100	70		x	x	x	x	x
100	75		x	x	x	x	x
100	80		x	x	x	x	x
100	100		x	x	x	x	x
120	80		x	x	x	x	x

TEHDASTILAUSKOOT
EI VARASTOTUOTE!

Pulttien pituustaulukko on sivulla 62-63.

LIERIÖERISTIMET JA -PUSKIMET

Toimitusaika: 4–6 viikkoa tai sopimuksen mukaan

Minimitilaus: D < 50 mm 100 kpl
D >= 50 mm 50 kpl

Kovuudet: 40–80°ShA

Kumilaadut: SBR / NR, neopreeni CR, nitriili NBR, silikoni FPM, EPDM

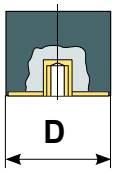 D	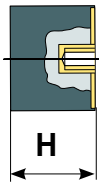 H	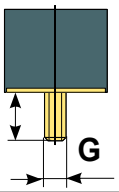 G	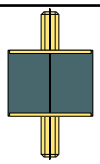 Tyyppi 1	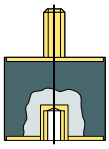 Tyyppi 2	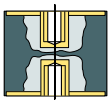 Tyyppi 3	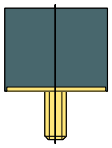 Tyyppi 4	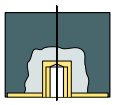 Tyyppi 5
125	40	M12 x L M16 x L	x	x	x	x	x
125	55		x	x	x	x	x
125	60		x	x	x	x	x
125	70		x	x	x	x	x
125	75		x	x	x	x	x
125	90		x	x	x	x	x
125	95		x	x	x	x	x
125	100		x	x	x	x	x
125	125		x	x	x	x	x
130	40	M16 x L	x	x	x	x	x
150	45	M16 x L M20 x L	x	x	x	x	x
150	50		x	x	x	x	x
150	55		x	x	x	x	x
150	60		x	x	x	x	x
150	75		x	x	x	x	x
150	100		x	x	x	x	x
150	120		x	x	x	x	x
150	150		x	x	x	x	x
164	75	M16 x L M20 x L	x	x	x	x	x
200	100		x	x	x	x	x

TEHDASTILAUSKOOT
EI VARASTOTUOTE!

Pulttien pituustaulukko on sivulla 62-63.

PULTTIEN PITUUSTAULUKKO

SINKITYT TERÄSTEVYT

Ø / L	M3	M4	M5	M6	M8	M10	M12	M16	M20
6	x	x	o	o	–	–	–	–	–
8	x	x	x	x	o	o	–	–	–
10	o	x	x	x	x	x	x	–	–
12	o	x	x	x	x	x	o	–	–
15	–	x	x	x	x	x	–	–	–
17	–	–	–	–	–	–	x	–	–
18	–	–	o	x	x	x	–	–	–
20	–	–	x	x	x	x	–	–	–
22	–	–	–	–	–	–	x	o	–
23	–	–	–	x	x	x	–	–	–
25	–	–	–	o	o	x	–	–	–
27	–	–	–	–	–	–	x	x	–
28	–	–	–	x	x	x	–	–	–
33	–	–	–	o	x	x	–	–	–
36	–	–	–	o	–	–	–	x	–
37	–	–	–	o	–	–	x	–	–
38	–	–	–	o	x	x	–	–	–
41	–	–	–	–	–	–	o	x	x
46	–	–	–	–	–	–	–	x	x
47	–	–	–	o	o	o	x	–	–

X = vakiokoot O = valinnaiset koot

PULTTIEN PITUUSTAULUKKO

RUOSTUMATON TERÄS (A2)
HAPONKESTÄVÄ TERÄS (A4)

Ø / L	M3	M4	M5	M6	M8	M10	M12	M14	M16	M20	M24
6	x	x	–	–	–	–	–	–	–	–	–
8	x	x	x	x	–	–	–	–	–	–	–
10	x	x	x	x	x	–	–	–	–	–	–
12	x	x	x	x	x	–	–	–	–	–	–
14	x	x	x	x	–	–	–	–	–	–	–
16	x	x	x	x	x	x	x	–	–	–	–
18	–	–	–	x	–	–	–	–	–	–	–
20	x	x	x	x	x	x	x	x	–	–	–
25	x	x	x	x	x	x	x	x	x	–	–
30	x	x	x	x	x	x	x	x	x	x	–
35	x	x	x	x	x	x	x	x	x	x	–
40	x	x	x	x	x	x	x	x	x	x	–
45	–	x	x	x	x	x	x	x	x	x	–
50	–	x	x	x	x	x	x	x	x	x	x
55	–	–	–	–	x	x	x	x	x	x	x
60	–	–	–	–	x	x	x	x	x	x	x
65	–	–	–	–	x	x	x	x	x	x	x
70	–	–	–	–	x	x	x	x	x	x	x
75	–	–	–	–	x	x	x	x	x	x	x
80	–	–	–	–	x	x	x	x	x	x	x
90	–	–	–	–	x	x	x	x	x	x	x
100	–	–	–	–	x	x	x	x	x	x	x
110	–	–	–	–	x	x	x	x	x	x	x
120	–	–	–	–	x	x	x	x	x	x	x
130	–	–	–	–	–	–	x	x	x	x	x
140	–	–	–	–	–	–	x	x	x	x	x
150	–	–	–	–	–	–	x	x	x	x	x

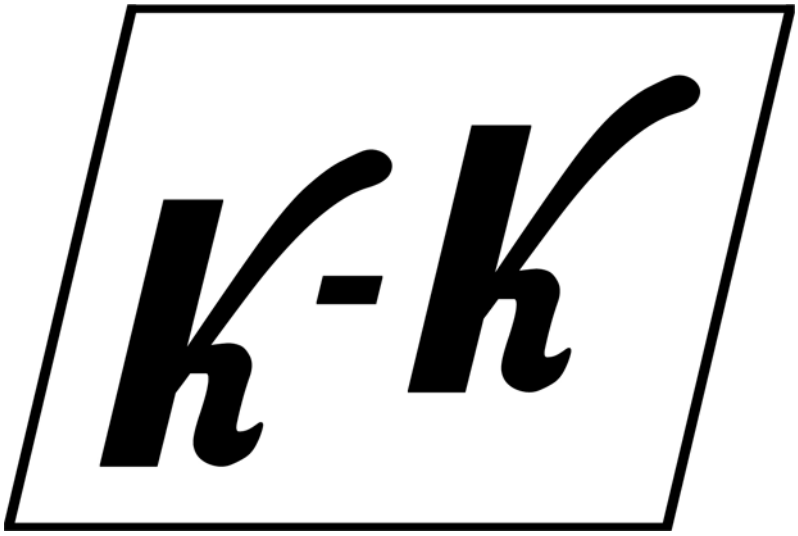
k-k